Bid Book: V1

بسم الله الرحمن الرحيم

ބީލަން ފޮތް

ޕްރޮޖެކްޓްގެ ނަން: ކުޅުދުއްފުށި ސިޓީ ކައުންސިލްގެ ވެހިކަލް ގަރާޖަށް ގެންނަން ބޭނުންވާ ބަދަލުތަކައް ގެނައުމުގެ މަސައްކަތްތަކަށް ކޮންޓްރެކްޓަރަކާ ފަރާތަކާ ހަވާލުކުރުން

Renovation work of Kulhudhuffushi City Council Vehicle Garage

ޕްރޮޖެކްޓްގެ ނަންބަރ: PC-266/2025/W-26

އިޢުލާން ނަންބަރު: (IUL)266-PR/266/2025/152

އިޢުލާން ކުރެވިފައިވާ ތާރީޚް: 02 ޖުލައި 2025

ބީލަންފޮތުގެ ވާޝަން: ވާޝަން 1

ބީލަންފޮތް ތައްޔާރުކުރެވިފައިވާ ތާރީޚް: 02 ޖުލައި 2025

ކުޅުދުއްފުށި ސިޓީ ކައުންސިލްގެ އިދާރާ
ކުޅުދުއްފުށި ، ދިވެހިރާއްޖެ

ސެކްޝަން 1

ބީލަން ޝީޓް

ރިފަރެންސް ނަންބަރު	ބީލަމާއި ގުޅޭ ރިފަރަންސްތައް
1.1	ޕްރޮޖެކްޓްގެ ނަން: ކުޅުދުއްފުށި ސިޓީ ކައުންސިލްގެ ވެހިކަލް ގަރާޖަށް ގެންނަން ބޭނުންވާ ބަދަލުތައް ގެނައުމުގެ މަސައްކަތްތަކާއި ކޮންޓްރެކްޓް ފަރާތެއް ހޯދުން އިއުލާން ނަންބަރު: (IUL)266-PR/266/2025/152 އިއުލާން ކުރި ތާރީޚް: 2 ޖުލައި 2025 (ބުދަ)
8.1	ބީލަން ހުށަހެޅުމަށް ރަޖިސްޓްރީކުރުން: 2 ޖުލައި 2025 (ބުދަ) ން 13 ޖުލައި 2025 (އާދިއްތަ) ގެ 10:30 އަށް އެޑްރެސް : ކުޅުދުއްފުށި ސިޓީ ކައުންސިލްގެ އިދާރާ ފޯން ނަންބަރު : 6527177، 6527113 ނުވަތަ 6527192
9.1	ޕްރީ ބިޑް މީޓިން (މައުލޫމާތު ސެޝަން): ތާރީޚް: 8 ޖުލައި 2025 (އަންގާރަ) ގަޑި: 10:30 އެޑްރެސް: ކުޅުދުއްފުށި ސިޓީ ކައުންސިލްގެ އިދާރާ
9.2	ސުވާލެއްވާނަމަ އީމެއިލް ކުރައްވަންވީ ސުންގަޑި: ތާރީޚް: 10 ޖުލައި 2025 (ބުރާސްފަތި) ގަޑި: 10:30 އެޑްރެސް: ކުޅުދުއްފުށި ސިޓީ ކައުންސިލްގެ އިދާރާ
9.2	މައުލޫމާތު ސާފުކުރުމަށް ލިޔުންތައް ފޮނުވަންވީ އެޑްރެސް: ނަން: ޝިފާނާ އަބްދުއްރަޙީމް، މަރިޔަނާ ޙަސަން އަދި އާއިޝަތު ނަޒީހާ މުޙައްމަދު ފޯން ނަންބަރު: 6527177، 6527113 ނުވަތަ 6527192 އީމެއިލް އެޑްރެސް: bids@kulhudhuffushicity·gov·mv އެޑްރެސް: ކުޅުދުއްފުށި ސިޓީ ކައުންސިލްގެ އިދާރާ
13.1	އަގު ހުށަހަޅަންވީ ގޮތް: ޖުމުލަ އަގު (ދިވެހި ރުފިޔާއިން)
17.1	ބީލަން ހުށަހަޅަންވީ ސުންގަޑި: ތާރީޚް: 14 ޖުލައި 2025 (ހޯމަ) ގަޑި: 10:30 ތަން: ކުޅުދުއްފުށި ސިޓީ ކައުންސިލްގެ އިދާރާގައި
19.1	ބީލަން ހުޅުވުން: ތާރީޚް: 14 ޖުލައި 2025 (ހޯމަ) ގަޑި: 10:30 ތަން: ކުޅުދުއްފުށި ސިޓީ ކައުންސިލްގެ އިދާރާގައި
22.1	ބީލަންތައް ވަޒަންކުރާނީ މިންގަނޑު ޖަދުވަލު 4 ގައި އެވަނީއެވެ.
30.1	ބިޑް ސެކިއުރިޓީގެ ގޮތުގައި ހުށަހަޅަންޖެހޭ އަދަދު: ހުށަހަޅަން ނުޖެހޭ
32.1	ޕާރފޯމަންސް ގެރެންޓީ ހުށަހަޅަންޖެހޭ އަދަދު: ހުށަހަޅަން ނުޖެހޭ

ސެކްޝަން 2 - ބިޑަރ ހުށަހަޅާ ފޯމްތަކުގެ އިރުޝާދު

(ހ) އާންމު މައުލޫމާތު

1. ބިޑުގެ ތައާރަފު

1.1. މިއީ ކުޅުދުއްފުށީ ސިޓީ ކައުންސިލްގެ ވެހިކަލް ގަރާޖަށް ގެންނަން ބޭނުންވާ ބަދަލުތައް ގެނައުމުގެ މަސައްކަތްތަކައް ކޮންޓްރެކްޓަރ ފަރާތެއް ހޯދުން ހުޅުވާލެވުނު ބިޑުކަށެވެ. މި ބިޑުގެ މައުލޫމާތު ބިޑަރ ޝީޓުގައި ބަޔާންކޮށްފައިވާނެއެވެ.

2. ބިޑަށް ކުރިމަތިލެވޭނެ ފަރާތްތައް

2.1. ބިޑަށް ހުށަހެޅިދާނީ، ވިޔަފާރި ރަޖިސްޓްރީ ކުރުމުގެ ޤާނޫނު (ޤާނޫނު ނަންބަރު: 18/2014) ގެ ދަށުން ވިޔަފާރި ރަޖިސްޓްރީ ކުރެވިފައިވާ ތިރީގައި ބަޔާންކުރާ ފަރާތްތަކަށެވެ.

2.1.1 ދިވެހިރާއްޖޭގެ ކުންފުންޏާބެހޭ ޤާނޫނުގެ ދަށުން ރަޖިސްޓްރީ ކުރެވިފައިވާ ކުންފުނިތަކެއް.

2.1.2 ޕާޓްނަރޝިޕް ޤާނޫނުގެ ދަށުން ރަޖިސްޓްރީ ކުރެވިފައިވާ ޕާޓްނަރޝިޕްތަކެއް.

2.1.3 ކޯޕަރޭޓިވް ސޮސައިޓީގެ ޤާނޫނުގެ ދަށުން ރަޖިސްޓްރީ ކުރެވިފައިވާ ކޯޕަރޭޓިވް ސޮސައިޓީތަކެއް.

2.1.4 އަމިއްލަ ފަރުދުންގެ ވިޔަފާރީގެ ޤާނޫނުގެ ދަށުން ރަޖިސްޓްރީ ކުރެވިފައިވާ އަމިއްލަ ފަރުދުންގެ ވިޔަފާރިތަކެއް.

2.2. މިމާއްދާގެ 2.1 ގައި ބަޔާންކުރާ ފަރާތްތަކުގެ އިތުރުން އެހެން ފަރާތްތަކަކަށް ބިޑަށް ކުރިމަތިލެވޭނަމަ އެކަން ބިޑަރ ޝީޓުގައި ބަޔާން ކޮށްފައިވާނެއެވެ.

3. ބިޑު އޮންނަންވާނެގޮތާއި ބިޑުގައި ސޮއިކުރުން

3.1. ބިޑުތައް އޮންނަންވާނީ މި ލިޔުމުގެ ޖަދުވަލު 1 ގައިވާ، ބިޑަރ ހުށަހަޅާ ފޯމްތަކުގެ ތަރުތީބުން ގައިވާ ލިޔުންތަކާއި ޑޮކިއުމަންޓްތައް ހިމެނޭގޮތަށް ތަރުތީބުން ހިރަސްޖަހާ ނުވަތަ ބައިންޑް ކުރެވިފައެވެ.

3.2. ބިޑަރ ހުށަހަޅާ ފޯމުން ބިޑަރ ތައްޔާރުކުރަންވާނީ ބިޑާއިއެކު ދީފައިވާ ނަމޫނާ އެއްގޮތަށް ދިވެހި ނުވަތަ އިނގިރޭސި ބަހުން، ފަސޭހައިން ކިޔަން އެނގޭ ފޮންޓަކުން (Times New Roman / ފަރުމާ ފޮންޓް ފަދަ) ޓައިޕު ކުރެވިފައެވެ. ނުވަތަ އަތުން ލިޔާނަމަ ލިޔުމަކީ ހުންނަންވާނީ ކިޔަން އެނގޭނެ ގޮތަކަށެވެ. އަދި ބިޑުގެ ހުރިހާ ސަފުހާއެއްގައި ބިޑަރ ހުށަހަޅާ ފަރާތުގެ ނުވަތަ އެފަރާތުން ޢައްޔަން ކުރާ ފަރާތުގެ ސޮއި ކުރެވިފައި އޮންނަން ވާނެއެވެ. އަދި ބިޑުގެ ކޮންމެ ސަފުހާއެއްގައި ފޮތް އެއީ ކިތައް ސަފުހާގެ ތެރެއިން ކިތައް ވަނަ ސަފުހާކަން އެނގޭގޮތަށް ތަރުތީބުން ސަފުހާ ނަންބަރުކޮށް ޖަހަންވާނެއެވެ.

3.3. 3.3.1 ޕްރައިވެޓް ލިމިޓެޑް ކޮންޕެނީތަކުން މެނޭޖިންގ ޑިރެކްޓަރ ނޫން އެހެން ފަރާތަކުން ބިޑްގައި ސޮއިކުރާނަމަ އެ ފަރާތަކަށް ސޮއި ކުރުމުގެ ހުއްދަ ދީފައިވާކަން ބައްޔަންކުރާ "ޕަވަރ އޮފް އެޓާރނީ"ގެ ކޮޕީއެއް ހުށަހަޅަން ވާނެއެވެ.

3.3.2 ޕާޓްނަރޝިޕްތަކުގެ މެނޭޖިންގ ޕާޓްނަރު ނޫން އެހެން ފަރާތަކުން ބިޑްގައި ސޮއިކުރާނަމަ އެ ފަރާތަކަށް ސޮއި ކުރުމުގެ ހުއްދަ ދީފައިވާކަން ބައްޔަންކުރާ "ޕަވަރ އޮފް އެޓާރނީ"ގެ ކޮޕީއެއް ހުށަހަޅަން ވާނެއެވެ.

3.3.2 ކޯޕަރޭޓިވް ސޮސައިޓީތަކުގެ ޗެއާރޕާސަން ނޫން އެހެން ފަރާތަކުން ބިޑްގައި ސޮއިކުރާނަމަ އެ ފަރާތަކަށް ސޮއި ކުރުމުގެ ހުއްދަ ދީފައިވާކަން ބައްޔަންކުރާ "ޕަވަރ އޮފް އެޓާރނީ"ގެ ކޮޕީއެއް ހުށަހަޅަން ވާނެއެވެ.

3.3.4 ފަރުދީ ވިޔަފާރިތަކުގައި ވެރިފަރާތް ނޫން ފަރާތެއް ބިޑަށް ހުށަހަޅާ ލިޔުންތަކުގައި ސޮއިކުރާނަމަ އެފަރާތަކަށް ސޮއިކުރުމުގެ ހުއްދަ ދީފައިވާކަން ބައްޔަންކުރާ "ޕަވަރ އޮފް އެޓާރނީ"ގެ ކޮޕީއެއް ހުށަހަޅަން ވާނެއެވެ.

3.3.5 ސަރުކާރު ކުންފުނިތަކާއި، ޕަބްލިކް ލިމިޓެޑް ކުންފުނިތަކުން ބިޑްގެ ލިޔުންތަކުގައި ސޮއިކުރާއިރު، ޗެއާމަނު ކޮންމެ ފަރާތަކުންވެސް ސޮއި ކުރަންވާނެއެވެ.

4. ހުށަހެޅޭ ބިޑުގެ އަދަދު

4.1. ބިޑަށް ކުރިމަތިލާ ކޮންމެ ފަރާތަކުންވެސް ހުށަހަޅާނީ 1 (އެކެއް) ބިޑެވެ. އެއް ބިޑަށްވުރެ ގިނަ ބިޑު އެއްވެސް ފަރާތަކުން ހުށަހަޅައިފިނަމަ އެފަރާތުން ހުށަހަޅާފައިވާ ހުރިހާ ބިޑެއް ބާޠިލު ކުރެވޭނެއެވެ.

5. ބިޑު ތައްޔާރު ކުރުމުގެ ޚަރަދު

5.1. ބިޑު ތައްޔާރުކުރުމާއި ބިޑު ހުށަހެޅުމަށް ކުރާ އެންމެހައި ޚަރަދެއް ކުރާނީ އެބިޑެއް ހުށަހަޅާ ފަރާތަކުންނެވެ. މިގޮތުން ހިނގާ އެއްވެސް ޚަރަދަކަށް ބިޑު ހުޅުވާލި ފަރާތުން ޒިންމާއެއް ނުނަގާނެއެވެ.

6. އެހެނިހެން އުސޫލުތައް

6.1. ބިޑު ހުށަހަޅާ ފަރާތަކީ، ކުޅުދުއްފުށި ސިޓީ ކައުންސިލްގެ އިދާރާގެ ޕްރޮކިއުމަންޓާއި ފައިސާއާއި ހިސާބުތައް ބެލެހެއްޓުމުގެ ޒިންމާ ހަވާލުވެފައިވާ މުވައްޒަފަކާ ނުވަތަ ޕްރޮކިއުމަންޓާ ގުޅޭ މަސްއޫލިއްޔަތު އަދާކުރާ މުވައްޒަފަކާ ނުވަތަ އެ ކޮމިޓީގެ އެއްބަނޑުއެއްބަފާ މުވައްޒަފަކާ ގުޅުންހުރި ވިޔަފާރިއަކުން އެބައިގައި އެއްޗެއް ގަނެނަމަ، އެކަމުގެ ސާފު މަޢުލޫމާތު އިޢުލާނު ލިބުނުއިރު ސާފުކޮށް ހުށަހަޅަންވާނެއެވެ.

6.2. މި މާއްދާގެ 6·1 ގައި ބަޔާންކޮށްފައިވާ މުވައްޒަފަކާ ގުޅުންހުރި ފަރާތެއްކަމަށް ބެލެވޭނީ، މާލިއްޔަތު ގަވާއިދުގެ 19·01 ވަނަ މާއްދާގެ (ހ) ގައި، "ކާވެނި ރިޝްތާ"

ނުވަތަ "ކޮލެޖް އެސޯސިއޭޓް" ކަމަށް މާނަކޮށްފައިވާ ފާރާތެއް ނުވަތަ އެފަދަ ފާރާތްތަކެއްގެ ބެލެއް ހިނދު ގަބޫލުކުރެވޭ.

(ނ) ބީލަމާގުޅޭ ލިޔުންތައް

7. ބީލަން ފޮތު ގައި ހިމެނޭ ބައިތައް

7.1 ބީލަމާގުޅޭ ލިޔުންތަކުގައި ހިމެނޭ ތިރީގައިވާ ލިސްޓުގައިވާ ލިޔުންތަކާއި، އެޑެންޑަމްތަކެވެ.

7.1.1 ބީލަން ޝީޓް (ސެކްޝަން-1)

7.1.2 ބީލަން ހުށަހަޅާ ފަރާތްތަކަށްދޭ އިރުޝާދު (ސެކްޝަން-2)

7.1.3 އެއްބަސްވުމުގެ އާންމު އަދި ހާއްސަ މާއްދާތައް (ސެކްޝަން-3)

7.1.4 ޖަދުވަލުތައް (ސެކްޝަން-4)

7.1.5 ކޯޓޭޝަން (ސެކްޝަން - 5)

7.1.6 މަސައްކަތާބެހޭ މައުލޫމާތު (ސެކްޝަން–6)

8. ބީލަމުގައި ރަޖިސްޓްރީ ކުރުން

8.1 ބީލަމުގައި ރަޖިސްޓްރީވުމަށް އިޢުލާންގައިވާ މުއްދަތުގެ ތެރޭގައި އިޢުލާނުގައިވާ ލިންކް ގޫގުލްފޯމް ރަޖިސްޓަރވާންވާނެއެވެ. ބީލަމުގައި ރަޖިސްޓަރވިކަން ކަށަވަރުކުރުމަކީ ބީލަން ހުށަހަޅާ ފަރާތުގެ ޒިންމާއެކެވެ.

8.2 އަންގާރަސްދުވަހު ހުށަހެޅޭނީ އިޢުލާނުގައި ރަޖިސްޓަރީ ކުރުމަށް ދެވިފައިވާ މުއްދަތުގެ ތެރޭގައި މިއިލާނުގައި ނަން ނޯޓިފައިވާ ފަރާތްތަކަށެވެ.

9. ބީލަމާ ގުޅޭގޮތުން މަޢުލޫމާތު ސާފުކުރުން

9.1 މި ބީލަމާއި ގުޅޭ ޕްރީބިޑް މީޓިން އޮންނާނެ އެކަން "ބީލަން ޝީޓް" ގައި ބަޔާންކޮށްފައިވާނެއެވެ.

9.2 ބީލަމާގުޅޭގޮތުން އިތުރު މަޢުލޫމާތެއް ސާފުކުރަން ބޭނުންވާނަމަ ބީލަން ޝީޓްގައިވާ އީމެއިލަށް ލިޔުމުން ހުށަހެޅުމުން، އެކަމުގެ މަޢުލޫމާތު ސާފުކޮށްދިނުމަށްފަހު ހުރިހާ ބީލަންވެރިންނަށް ލިޔުމުން ފޮނުވާނެއެވެ.

9.3 މި ބީލަން ފޮތުގައިވާ މަޢުލޫމާތައި ގުޅިގެން ނުވަތަ މި ބީލަމާ ގުޅޭގޮތުން އިތުރަށް ސާފުނުވާ ކަމެއް އޮތް ނަމަ އެ ކަމެއްގެ މަޢުލޫމާތު ހޯދުމަކީ ބީލަން ހުށަހަޅާ ފަރާތުގެ ޒިންމާ އެކެވެ.

10. ބީލަމަށް ބަދަލު ގެނައުން

10.1 ބީލަން ހުށަހެޅުމުގެ މުއްދަތު ހަމަވުމުގެ ކުރިން ބީލަމަށް ކޮންމެހެން ގެނައުންޖެހޭ ބަދަލެއް ގެނައުމަށް ފެނިއްޖެ ހިނދެއްގައި، އެޑެންޑަމެއް (އުނި/އިތުރު) ގެނެވޭނެއެވެ.

10.2. 10.1 ގައިވާ ގޮތަށް ދޫކުރާ އެޑެންޑަމްތަކަކީ ބީލަމުގެ ބައެއްކަމަށް. އަދި އެ އެޑެންޑަމްތައް ބީލަމުގެ މައުލޫމާތު ސާފުކުރުމަށް ހާޒިރުވި ފަރާތްތަކަށް އީމެއިލް މެދުވެރިކޮށް ފޮނުވައިދޭނެއެވެ. ނުވަތަ އެފަރާތަކާ އަތުން ހަވާލުކުރެވޭނެއެވެ.

(ނ) ބީލަން ވަޒަންކުރުން

11. ބީލަމުގައި ބޭނުން ކުރާނެ ބަސް

11.1. ބީލަން ހުށަހަޅާ ފަރާތުން ބީލަން ތައްޔާރު ކުރަންވާނީ ބީލަމާއިއެކު ދީފައިވާ ނަމޫނާއާ އެއްގޮތަށް ދިވެހި ނުވަތަ އިނގިރޭސި ބަހުންނެވެ.

12. ބީލަމުގައި ބޭނުން ކުރާ ފައިސާ

12.1. މި ބީލަމުގައި އަގު ހުށަހަޅަންވާނީ ދިވެހި ރުފިޔާއިންނެވެ.

13. އަގު ހުށަހެޅުން

13.1. ބީލަމަށް ވަކި ގޮތަކަށް އަގު ހުށަހަޅަން ޖެހޭނަމަ އެކަން ބީލަން ޝީޓުގައި ބަޔާންކޮށްފައިވާނެއެވެ. ޖަދުވަލު 2 – ބީލަން ހުށަހަޅާ ފޯމުގައި ޖުމްލަ އަގު (ހިސާބު އަކުރުން) ލިޔެފައިވާ އަގު ޖުމްލަ އަގު (ތާނައިން) ޖަހާފައިވާ އަގާއި ތަފާތުވާނަމަ ހުށަހެޅި އަގުގެ ގޮތުގައި ބަލާނީ ޖުމްލަ އަގު (ތާނައިން) ޖަހާފައިވާ އަގެވެ.

14. ބީލަމުގެ މުއްދަތު

14.1. ބީލަމުގެ މުއްދަތު ހަމަވާ ތާރީޚު އޮންނަންވާނީ ބީލަން ހުށަހަޅާ ތާރީޚުން ފެށިގެން 90 ދުވަހުގެ މުއްދަތަށެވެ.

15. ބީލަމާއެކު ހުށަހަޅަންޖެހޭ ލިޔުންތައް

15.1. ބީލަމާއެކު ހުށަހަޅަންޖެހޭ ލިޔުންތައް ސެކްޝަން 4 ގައި، ޖަދުވަލު 1 ގައި ބަޔާންކުރެވިފައިވާނެއެވެ. (ޖަދުވަލު 1 ގައި ކޮންމެހެން ހުށަހަޅަންޖެހޭ ކަމަށް ބަޔާން ކޮށްފައިވާ މައުލޫމާތު، ލިޔުމެއް ނުވަތަ ލިޔުންތަކެއް މަދު ނުވަތަ ނެތްނަމަ ޑިސްކޮލިފައި ކުރެވޭނެއެވެ.)

(ރ) ބީލަން ހުށަހެޅުން

16. ބީލަން ބަންދު ކުރާނެ ގޮތް

16.1. ބީލަން ހުށަހަޅަންވާނީ ބަންދު ކުރެވިފައެވެ. މިހެންނެތް ގޮތަކަށް ހުށަހަޅާ ބީލަމެއް ބަލައެއް ނުގަންނާނެއެވެ.

16.2. ސިޓީ އިދާރާގެ ބޮކްސްގައި ބީލަމުގެ ނަން ލިޔެފައި ހުށަހަޅަންވާނެއެވެ.

16.3. ސިޓީ އިދާރާގެ ކަސްޓަމަރ ރިލޭޝަންސް މޭޒު ކައުންޓަރގައި ބީލަން ހުށަހަޅާ ފަރާތުގެ ނަމާއި އެޑްރެސް އަދި ފޯނު ނަމްބަރު ލިޔެފާ ހުށަހަޅަން ވާނެއެވެ.

16.4. ހުށަހަޅާ ބީލަންތައް ހުށަހަޅަންވާނީ ބަންދު ކުރެވިފައިވާ ސިޓީ އިދާރާގައި ބީލަން ޝީޓުގައިވާ ގޮތަށް އެޑްރެސް ކުރެވިފައެވެ.

17. ބީލަން ހުށަހެޅުމުގެ ސުންގަޑި

17.1. މި މަސައްކަތަށް ނުވަތަ ޚިދުމަތަށް އެދި ހުށަހަޅާ ބީލަންތައް ހުށަހަޅަންވީ ސުންގަޑި ގަޑި ބީލަން ޝީޓުގައި ބަޔާންކޮށްފައިވާނެއެވެ.

652 8831 info@kulhudhuffushicity.gov.mv www.kulhudhuffushicity.gov.mv @kfcitycouncil

17.2. މި މާއްދާގެ 18.1 ގައި ބަޔާން ކުރެވިފައިވާ ތާރީޚަކީ ސަރުކާރުން ބަންދު ދުވަހެއްގެ ގޮތުގައި ސަރުކާރުން ހަމަޖެއްސައިފިނަމަ ބީލަން ހުށަހަޅަންޖެހޭ އެންމެ ފަހު ތާރީޚަކީ ވާނީ ޖެހިގެން އެންމެ އަވަހަށް އަންނަ ރަސްމީ ދުވަހުގެ ބީލަން ޝީޓްގައިވާ ގައިވާ ސުންގަޑީގައެވެ.

17.3. އީމެއިލް އަދި ފެކްސް އިން ފޮނުވާ އަންދާސީ ހިސާބުތައް ބަލައެއް ނުގަންނާނެއެވެ.

18. މުއްދަތުގެ ފަހުން ހުށަހަޅާ ބީލަން ތަކާއި ގުޅޭ އަމަލު ކުރާނެގޮތް:

18.1. ބީލަން ހުށަހެޅުމަށް ހަމަޖެހިފައިވާ ސުންގަޑީގެ ފަހުން ހުށަހަޅާ ބީލަންތައް ބަލައެއް ނުގަންނާނެއެވެ.

(ބ) ބީލަން ހުޅުވުމާއި އިވެލުއޭޝަން ކުރުން

19. ބީލަން ހުޅުވުން

19.1. މި މަސައްކަތަށް ހުށަހަޅާ ބީލަންތައް ހުޅުވުމަށް ހަމަޖެހިފައިވާ ވަގުތު ބީލަން ހުށަހަޅާ ފަރާތްތަކުގެ ނުވަތަ އެފަރާތްތަކުން ބީލަން ހަމަޖެހިފައިވާ ތަނަށް ޙާޟިރުވާ ފަރާތްތަކުގެ ހާޒިރުގައި ބީލަން ޝީޓްގައިވާ ތާރީޚުގައެވެ.

19.2. ބީލަން ހުޅުވުން އޮންނާނީ ބީލަން ޝީޓްގައި ބަޔާންކޮށްފައިވާ އެޑްރެހުގައެވެ.

19.3. ބީލަން ހުޅުވުމަށް ހަމަޖެއްސިފައިވާ ތާރީޚަކީ އެއްވެސް ސަބަބަކާ ހުރެ ސަރުކާރުން ބަންދު ދުވަހެއްގެ ގޮތުގައި ހަމަޖެއްސައިފިނަމަ ބީލަން ހުޅުވުން އޮންނާނީ ޖެހިގެން އަންނަ ރަސްމީ ދުވަހުގެ ބީލަން ޝީޓްގައިވާ ގައިވާ ސުންގަޑީގައެވެ.

20. ހުށަހަޅާ ބީލަމުގައިވާ ކުށްތައް އިސްލާހުކުރުން

20.1. ޝަރުތު ފުރިހަމަވާ ބީލަންތަކުގެ ހިސާބުކުރުމުގެ މައްސަލަތައް އުސޫލަކީ ތިރީގައި މިވާ ގޮތަކުގެ މަތިން އިސްލާހު ކުރެވޭނެއެވެ.

20.2. ބީލަމުގައިވާ ފައިސާގެ އަދަދާއި ދިވެހި ބަހުން ލިޔެފައިވާ ފައިސާގެ އަދަދު ތަފާތުވާނަމަ، ނަގާނީ އަދަދުކަމުގައި ބަލާނީ ދިވެހި ބަހުން ލިޔެފައިވާ ފައިސާ އަދަދެވެ.

21. ބީލަންތައް ޤަބޫލުކުރުމާއި ބީލަންތަކުގެ ރެސްޕޮންސިވްނަސް ކަނޑައެޅުން

21.1. ބީލަންތައް އިވެލުއޭޝަންކުރުމުގެ ކުރިން ތިރީގައިވާ ކަންކަން ފުރިހަމަވޭތޯ ބަލާނެއެވެ.

21.1.1 ބީލަމަށް ޝަރުތު ފުރިހަމަވާ ފަރާތެއްކަން.

21.1.2 ހުށަހަޅަންޖެހޭ ލިޔުންތައް ހުށަހަޅާފައިވާ ފަރާތެއްކަން

22.1.3 ބީލަމުގައިވާ އެސްޓިމޭޓްތަކަށްބަލައި އެކަށީގެންވާ ބެޖެޓް ކަނޑައެޅުން (ރެސްޕޮންސިވްނަސް)

22. ބީލަން އިވެލުއޭޝަން ކުރުން

22.1. ހުށަހަޅާ ބީލަންތަކުގެ ތެރެއިން އިވެލުއޭޝަން ކުރެވޭނީ 21.1 ގައިވާ ކަންކަން ފުރިހަމަވާ ބީލަންތަކެވެ.

23. ބީލަން ހަވާލުކުރާނެ ފަރާތް ކަނޑައެޅުން

23.1 ބީލަން ހަވާލުކުރާނެ ފަރާތެއް ކަނޑައަޅާނީ، ބީލަން ވަޒަންކުރުމަށް ބޭނުން ކުރާނެ މިންގަނޑަށް ބަލައިގެން އެންމެގިނަ މާކްސްލިބޭ ފަރާތަށެވެ.

24. ވަކިވަކި ފަރާތްތަކާއި ދާއިރާތަކަށް އިސްކަންދިނުން (އުސޫލު ނަންބަރު 2022-23)

24.1 ދައުލަތުގެ އިދާރާތަކުން ކުރިއަށްގެންދާ 2،500،000 (ދެ މިލިއަން ފަސްލައްކަ) ރުފިޔާއާއި 5،000،000 (ފަސް މިލިއަން) ރުފިޔާއާ ދެމެދުގެ ޕްރޮކިއުމަންޓްތައް ހަވާލުކުރުމުގައި، ތިރީގައިވާ ގޮތަށް އަމަލު ކުރަންވާނެއެވެ.

(ހ) ފާސްވި ބިޒްނަސްރަޖިސްޓްރީގެ ތެރޭގައި އެ ރަށަކަށް ނިސްބަތްވާ ފަރާތެއް ހިމެނޭކަމުގައި ވާނަމަ، އެ ރަށަކަށް ނިސްބަތްވާ ބިޒްނަސްރަޖިސްޓްރީގެ ތެރެއިން އެންމެ މަތިން ކުރިމަތިލާ ފަރާތުން ހުށަހަޅާ ބިޑުގެ އަގާއި، ދެން ބިޑުގައި އެންމެ މަތިން ކުރިމަތިލާ ފަރާތުން ހުށަހަޅާ ބިޑުގެ އަގުގެ ފަރަޤު 10% (ދިހައެއް އިންސައްތަ) އަށްވުރެ ބޮޑުނުވާ ކަމުގައި ވާނަމަ، އެ ރަށަކަށް ނިސްބަތްވާ ފަރާތާ ބިޑު ހަވާލުކުރަން ނިންމަންވާނެއެވެ.

(ށ) މި އަކުރުގެ (ހ) ގައި ބަޔާންކޮށްފައިވާ ގޮތަށް ތިން ބިޑެއް ނުލިބި، ފާސްވި ބިޒްނަސްރަޖިސްޓްރީގެ ތެރޭގައި އެ އަތޮޅަކަށް ނިސްބަތްވާ ފަރާތެއް ހިމެނޭތޯ ބަލަންވާނެއެވެ. އެގޮތުން، އެ އަތޮޅަކަށް ނިސްބަތްވާ ބިޒްނަސްރަޖިސްޓްރީގެ ތެރެއިން އެންމެ މަތިން ކުރިމަތިލާ ފަރާތުން ހުށަހަޅާ ބިޑުގެ އަގާއި، ދެން ބިޑުގައި އެންމެ މަތިން ކުރިމަތިލާ ފަރާތުން ހުށަހަޅާ ބިޑުގެ އަގުގެ ފަރަޤު 5% (ފަހެއް އިންސައްތަ) އަށް ވުރެ ބޮޑުނުވާ ކަމުގައި ވާނަމަ، އެ އަތޮޅަކަށް ނިސްބަތްވާ ފަރާތާ ބިޑު ހަވާލުކުރަން ނިންމަންވާނެއެވެ.

(ނ) މި އަކުރުގެ (ހ) އަދި (ށ) ގައި ބަޔާންކޮށްފައިވާ ގޮތަށް ތިން ބިޑެއް ނުލިބޭނަމަ، އެންމެ މަތިން ކުރިމަތިލާ ދިވެހި ފަރާތާ ބިޑު ހަވާލުކުރަން ނިންމަންވާނެއެވެ.

(ރ) މި އަކުރުގެ (ހ) ، (ށ) އަދި (ނ) ގައި ބަޔާންކޮށްފައިވާ ގޮތަށް ތިން ބިޑެއް ނުލިބޭނަމަ، އެންމެ މަތިން ކުރިމަތިލާ ފަރާތާ ބިޑު ހަވާލުކުރަން ނިންމަންވާނެއެވެ.

652 8831 info@kulhudhuffushicity.gov.mv www.kulhudhuffushicity.gov.mv @kfcitycouncil

24.2. ދައުލަތުގެ އޮފީސްތަކުން ކުރިއަށްގެންދާ 2،500،000 (ދެ މިލިއަން ފަސްލައްކަ) ރުފިޔާއަށްވުރެ ކުރި ޕްރޮޖެކްޓުހިންގުމުގައި ހަވާލުކުރުމުގައި ތަޖުރިބާ ޕޮއިންޓް އަދަދު ކުރަން ވާނެއެވެ.

(ހ) އެންމެ ކުރި، ކުރި އަހަރު ގުދުރަތީގެ ވިޔަފާރިއެއްގެ ޒުމުގައި ރަޖިސްޓްރީ ކޮންޓްރެކްޓަރާ ފަރާތުން ޝާމިލުވި ބީލަމުގެ ތަރުތީބުގައި ހިމެނޭ ކަމުގައި ވާނަމަ، އެ ފަރާތުން ހުށަހެޅި ބިޑުގެ އަގާއި، ދެން ބިޑުތަކުގައި އެންމެ މަތިން ޕޮއިންޓް ލިބިފައިވާ ފަރާތުން ހުށަހެޅި ބިޑުގެ އަގުގެ ފަރަގު 15% (ފަނަރަ އިންސައްތަ) އަށްވުރެ ބޮޑުނަމާ ކަމުގައި ވާނަމަ، އެންމެ ކުރި، ކުރި އަހަރު ގުދުރަތީގެ ވިޔަފާރިއެއްގެ ޒުމުގައި ރަޖިސްޓްރީ ކޮންޓްރެކްޓަރާ ފަރާތާ ބީލަން ހަވާލުކުރަން ނިންމަންވާނެއެވެ.

(ށ) މި އުސޫލުގެ (ހ) ގައި ބަޔާންކޮށްފައިވާ ގޮތަށް ފުރި ބިޑެއް ނުލިބިއްޖެނަމަ، ފުރަތަމަ ބިޑުކުރިންގެ ތެރޭގައި އެ ތަރުތީބުން ނިސްބަތާ ފަރާތުން ހިމެނޭ ކަމުގައި ވާނަމަ، އެ ތަރުތީބުން ނިސްބަތާ ބިޑުކުރިންގެ ތެރެއިން އެންމެ މަތިން ޕޮއިންޓު ލިބުނު ފަރާތުން ހުށަހެޅި ބިޑުގެ އަގާއި، ދެން ބިޑުތަކުގައި އެންމެ މަތިން ޕޮއިންޓް ލިބިފައިވާ ފަރާތުން ހުށަހެޅި ބިޑުގެ އަގުގެ ފަރަގު 10% (ދިހައެއް އިންސައްތަ) އަށްވުރެ ބޮޑުނަމާ ކަމުގައި ވާނަމަ، އެ ތަރުތީބުން ނިސްބަތާ ފަރާތާ ބީލަން ހަވާލުކުރަން ނިންމަންވާނެއެވެ.

(ނ) މި އުސޫލުގެ (ހ) އަދި (ށ) ގައި ބަޔާންކޮށްފައިވާ ގޮތަށް ފުރި ބިޑެއް ނުލިބުނަމަ، ފުރަތަމަ ބިޑުކުރިންގެ ތެރޭގައި އެ އަދަދަކަށް ނިސްބަތާ ފަރާތުން ހިމެނުން ބަލާނެއެވެ. އެގޮތުން، އެ އަދަދަކަށް ނިސްބަތާ ބިޑުކުރިންގެ ތެރެއިން އެންމެ މަތިން ޕޮއިންޓު ލިބުނު ފަރާތުން ހުށަހެޅި ބިޑުގެ އަގާއި، ދެން ބިޑުތަކުގައި އެންމެ މަތިން ޕޮއިންޓް ލިބިފައިވާ ފަރާތުން ހުށަހެޅި ބިޑުގެ އަގުގެ ފަރަގު 5% (ފަހެއް އިންސައްތަ) އަށްވުރެ ބޮޑުނަމާ ކަމުގައި ވާނަމަ، އެ އަދަދަކަށް ނިސްބަތާ ފަރާތާ ބީލަން ހަވާލުކުރަން ނިންމަންވާނެއެވެ.

(ރ) މި އުސޫލުގެ (ހ) ، (ށ) އަދި (ނ) ގައި ބަޔާންކޮށްފައިވާ ގޮތަށް ފުރި ބިޑެއް ނުލިބިއްޖެނަމަ، އެންމެ މަތިން ޕޮއިންޓު ލިބުނު ފަރާތާ ބީލަން ހަވާލުކުރަން ނިންމަންވާނެއެވެ.

(ޅ) މި އަކުރުގެ (ހ) ، (ނ) ، (ރ) އަދި (ބ) ގައި ބަޔާންކޮށްފައިވާ ހާލަތަށް ފުރާ ބީލަމެއް ނުލިބުނަމަ، އެންމެ މަތިން ޕޮއިންޓް ލިބިފައިވާ ފަރާތާ ބީލަން ހަވާލުކުރަން ނިންމަންވާނެއެވެ.

25. ބީލަންވެރިން ނިސްބަތްވާ ސަރަހައްދު ކަނޑައަޅާނެ މިންގަނޑު

25.1 މި އުސޫލުގެ ބޭނުމަށް، ވަކި ސަރަހައްދަކަށް ނިސްބަތްވާ ވިޔަފާރިއެއްގެ ގޮތުގައި ބެލެވޭނެ ގޮތެއް، ތިރީގައި ބަޔާންކޮށްފައި މިވަނީއެވެ.

(ހ) ބީލަންވެރިއަކީ އަމިއްލަ ފަރުދެއް ނަމަ، އެ ފަރާތެއްގެ ދާއިމީ އެޑްރެސް ބަލައިގެން. ނުވަތަ؛

(ނ) ބީލަންވެރިއަކީ ފަރުދަކަށް ނުވާ ވިޔަފާރިއެއް ނަމަ، އެ ވިޔަފާރިއެއް ރަޖިސްޓްރީކޮށްފައިވާ ރަށަށް ބަލައިގެން.

(ރ) މި މާއްދާގެ (ހ) އާއި (ނ) ގައި ބަޔާންކޮށްފައިވާ ވިޔަފާރިއެއް ނިސްބަތްވާ ސަރަހައްދުގެ ގޮތުގައި ބަލަންވާނީ، އަންނަނިވި ގޮތަށެވެ.

1. ބީލަންވެރިއަކީ އަމިއްލަ ފަރުދެއް ނަމަ، ބީލަން އިއުލާނުކުރި އަހަރުގެ ޖަނަވަރީމަހުގެ 1 ވަނަ ދުވަހު އެ ފަރާތް ރަޖިސްޓްރީކޮށްފައިވާ ދާއިމީ އެޑްރެސް؛ ނުވަތަ

2. ބީލަމަށް އިއުލާނުކުރި އަހަރުގެ ކުރިން ރަޖިސްޓްރީކޮށްފައިވާ ވިޔަފާރިއެއް ނަމަ، ބީލަން އިއުލާނުކުރި އަހަރުގެ ޖަނަވަރީމަހުގެ 1 ވަނަ ދުވަހު އެ ވިޔަފާރި ރަޖިސްޓްރީކޮށްފައިވާ ރަށަށް؛ ނުވަތަ

3. ބީލަމަށް އިއުލާނުކުރި އަހަރުގެ ތެރޭގައި ރަޖިސްޓަރީ ކޮށްފައިވާ ވިޔަފާރިއެއް ނަމަ، އެ ވިޔަފާރިއެއް އެންމެ ފުރަތަމަ ރަޖިސްޓްރީކޮށްފައިވާ ރަށެވެ.

26. ބީލަމެއް ނިސްބަތްވާ ސަރަހައްދު ކަނޑައަޅާނެ މިންގަނޑު

26.1 މި އުސޫލުގެ ބޭނުމަށް، ބީލަމެއް ނިސްބަތްވާ ސަރަހައްދު ކަނޑައަޅާނީ، އަންނަނިވި ގޮތަށެވެ.

(ހ) ވަކި ރަށަކަށް ނިސްބަތްކޮށް ހުށަހަޅާ ބީލަން އެ ރަށަކަށް ނިސްބަތްވުން.

(ނ) ވަކި ރަށަކަށް މަންފާވާގޮތަށް ހުށަހަޅާ ބީލަން އެ ރަށަކަށް ނިސްބަތްވުން.

(ރ) އަތޮޅުތެރޭގައި ގާއިމުވެފައި ހުރި ދަޢުލަތުގެ ޚިދުމަތް ހުށަހަޅައި ދާ ބީލަމެއް އެ ޚިދުމަތް ގާއިމުވެފައި ހުރި ރަށަކަށް ނިސްބަތްވުން.

(ރ) އެއް ރަށަކަށްވުރެ ގިނަ ރަށްތަކަކަށް ނިސްބަތްކޮށް ހުޅުވައިލާ ބީލަންތަކުގައި އެ ބީލަމުގައި ހިމެނޭ އަދި އެ ބީލަމަކުން މަންފާކުރާ ހުރިހާ ރަށަކަށް ނިސްބަތްވުން.

27. ބީލަންތައް ކޮންސަލްޓުކުރުން

27.1. އިޢުލާނާ ގުޅިގެން ބީލަން ހުށަހަޅާއިރު ފުރިހަމަކުރަންޖެހޭ މަޢުލޫމާތާއި ހުށަހަޅަންޖެހޭ ލިޔުންތައް ހުށަހަޅާފައިވާނަމަ ބީލަމުގެ ބަޔާންކޮށްފައިވާ އިޚްތިޔާރު ފަރާތަށް ލިބިގެންވެއެވެ. އަދި ބީލަމުގެ ބަޔާންކޮށްފައިވާ ފުރިހަމަކުރަންވާ ބީލަމެއް ބާތިލުކުރުމުގެ އިޚްތިޔާރުވެސް ފަރާތަށް ލިބިގެންވެއެވެ. އަދި ބީލަމުގެ ބަޔާންކޮށްފައިވާ ހުށަހަޅާފައިވާ އަގުބަލާއިރު އެކަށީގެންވާ އަގުބަލާއިރު ނުވަތަ އެކަށީގެންވާ އަދަދަކަށް ބީލަން ހުށަހަޅާފައިވާ ބީލަމުގެ ކޮންސަލްޓުކުރުމުގެ އިޚްތިޔާރު މަސައްކަތުގެ ފަރާތަށް ލިބިގެންވެއެވެ.

28. ބީލަން ކާމިޔާބުކުރާ ފަރާތް ހޮވައި، އެކަން އެންގުން

28.1. ބީލަން ކާމިޔާބުވި ފަރާތަށާއި، ކާމިޔާބުނުވި ފަރާތްތަކަށް ލިޔުމުން އަންގާނެއެވެ.

29. އެއްބަސްވުމުގައި ސޮއި ކުރުން

29.1. ބީލަން ކާމިޔާބުކުރި ފަރާތަކަށް އެކަމުގެ ލިޔުން ފޮނުވާތާ ގިނަވެގެން ބަންދުނޫން 30 (ތިރީސް) ދުވަހުގެ ތެރޭގައި ބީލަން ކާމިޔާބުކުރި ފަރާތާއި ދެމެދު މަސައްކަތުގެ އެއްބަސްވުމުގައި ސޮއި ކުރަންވާނެއެވެ.

29.2. 29.1 ގައި ބަޔާންކޮށްފައިވާ ގޮތުގެމަތިން އެ މުއްދަތުގައި އެއްބަސްވުމުގައި ސޮއި ނުކުރައްވައިފިނަމަ، މިމަސައްކަތް ހަވާލުކުރުމަށް ނިންމާފައިވާ ނިންމުން ބާޠިލުކުރެވޭނެއެވެ.

29.3. އެއްބަސްވުމުގައި ސޮއިކުރުމަށްފަހު މަސައްކަތް ދޫކޮށްލައިފިނަމަ ނުވަތަ އެއްބަސްވުމުގައި ސޮއިކުރުމަށްފަހު މަސައްކަތްފެށުމަށްފަހު ނުކޮށް މަސައްކަތް ދޫކޮށްލައިފިނަމަ ދައުލަތުގެ މާލިއްޔަތުގެ ޤަވާއިދުގެ 17.19 ގައި ބަޔާންކޮށްފައިވާ ގޮތުގެމަތިން ފިޔަވަޅުއެޅޭނެއެވެ.

(ށ) ހުށަހަޅަންޖެހޭ ސެކިއުރިޓީތައް

30. ބިޑް ސެކިއުރިޓީ

30.1. ބިޑް ސެކިއުރިޓީ ހުށަހަޅަން ޖެހޭނެ ކަމަށް ބީލަން ޝީޓުގައި ބަޔާން ކޮށްފައިވާނަމަ، ބަޔާންކޮށްފައިވާ އަދަދުގެ ބިޑް ސެކިއުރިޓީގެ އަސްލު ހުށަހަޅަންވާނެއެވެ.

30.2. ބިޑް ސެކިއުރިޓީގެ ގޮތުގައި ހުށަހަޅަންޖެހޭނީ ސަރުކާރުން ގަބޫލުކުރާ ބޭންކަކުން ނުވަތަ ދިވެހިރާއްޖޭގައި ގައިމުކުރެވިފައިވާ ފައިނޭންސް އިންސްޓިޓިއުޝަނަކުން މި ޕްރޮކިއުމަންޓްގެ ބަޔާންކޮށްފައިވާ ސެކިއުރިޓީ ނުވަތަ ގެރެންޓީގެ އަސްލެވެ. ބިޑް ސެކިއުރިޓީ އޮންނަންވާނީ ގޮތުގެ ނަމޫނާއަށް ޖަދުވަލު 5 ގައި ވާނެއެވެ.

30.3. ބީލަން ކާމިޔާބު ކުރާ ފަރާތަށް އެކަން އަންގާ ތާރީޚުން ފެށިގެން ރަސްމީ ބަންދު ނޫން 7 (ހަތެއް) ދުވަހުގެ ތެރޭގައި ބީލަން ކާމިޔާބު ނުވާ ފަރާތްތަކުގެ ބިޑް ސެކިއުރިޓީ ބަލާ އެފަރާތްތަކުން ކާކުކަން އެނގޭނެ ކާޑާއި ރަސްމީ ލިޔުމެއް ހިފައިގެން އަންނަންވާނެއެވެ.

30.4. ބީލަން ހުށަހެޅުމަށްފަހު ބީލަން ހުށަހެޅި ފަރާތަކުން ބީލަމުން ވަކިވެއްޖެނަމަ ނުވަތަ ބީލަން ކާމިޔާބުކުރާ ފަރާތަށް ބީލަން ކާމިޔާބުވިކަމުގެ ލިޔުން ލިބުމަށްފަހު ބީލަން ކެންސަލް ކޮށްފިނަމަ އެފަރާތުން ހުށަހަޅާފައިވާ ބިޑް ސެކިއުރިޓީ ދައުލަތަށް ނެގޭނެއެވެ.

30.5. ބިޑް ސެކިއުރިޓީގެ މުއްދަތަކީ ބިޑް ހުށަހަޅާ ތާރީޚުން ފެށިގެން 90 ދުވަހެވެ.

31. **އެޑްވާންސް ފައިސާ އަދި އެޑްވާންސް ފައިސާގެ ގެރެންޓީ**

31.1. އެޑްވާންސް ފައިސާ ހޯދުމަށް އެދި ހުށަހަޅައިފިނަމަ، ދައުލަތުގެ މާލިއްޔަތުގެ ގަވާއިދާ އެއްގޮތަށް އެޑްވާންސް ފައިސާ ދޫކުރެވިދާނެއެވެ.

31.2. އެޑްވާންސް ފައިސާ ދޫކުރެވޭނީ ޕްރޮޖެކްޓުގެ ޖުމްލަ އަގު -/250,000 (ދެލައްކަ ފަންސާސް ހާސް) ދިވެހި ރުފިޔާއަށްވުރެ ބޮޑުވާނަމައެވެ.

31.3. އެޑްވާންސް ފައިސާ ހޯދުމަށްއެދި ހުށަހަޅާނަމަ، މަސައްކަތް ހަވާލުވާތާ 45 (ސާޅީސް ފަހެއް) ދުވަހުގެ ތެރޭގައި އެޑްވާންސް ފައިސާއަށް އެދި ހުށަހަޅަންވާނެއެވެ.

31.4. އެޑްވާންސް ފައިސާ ހޯދުމަށް ހުށަހަޅާނަމަ އެޑްވާންސް ޕޭމަންޓް ގެރެންޓީގެ ގޮތުގައި ސަރުކާރުން ގަބޫލުކުރާ ބޭންކަކުން ނުވަތަ ދިވެހިރާއްޖޭގައި ގާއިމުކުރެވިފައިވާ ފައިނޭންޝަލް އިންސްޓިޓިއުޝަނަކުން މި ޕްރޮޖެކްޓަކަށް ދޫކޮށްފައިވާ ސެކިއުރިޓީ ނުވަތަ ގެރެންޓީއެއް ހުށަހަޅަންވާނެއެވެ.

31.5. އެޑްވާންސްގެ ގޮތުގައި ދޫކުރެވޭނީ މަސައްކަތުގެ ޖުމްލަ އަގުގެ 15% (ފަނަރަ އިންސައްތަ) އަށްވުރެ ބޮޑުނޫން އަދަދަކަށެވެ. އަދި އެޑްވާންސްގެ ގޮތުގައި ދޫވާ ފައިސާ މަސައްކަތް ކުރަމުންދާއިރު ނުވަތަ ހިދުމަތް ހޯދަމުންދާއިރު ހުށަހަޅާ ބިލްތަކުން، ކޮންޓްރެކްޓްގެ ޖުމްލަ އަގުގެ ނިސްބަތުން އުނިކުރެވޭނެއެވެ.

32. **ޕާފޯމަންސް ގެރެންޓީ**

32.1. ބީލަމަށް ހުށަހަޅާ އަގަކީ -/500,000 ރުފިޔާއަށްވުރެ މަތީގެ އަގެއްނަމަ ބީލަން ކާމިޔާބުކުރި ފަރާތުން ސަރުކާރު ގަބޫލުކުރާ ބޭންކަކުން ނުވަތަ ދިވެހިރާއްޖޭގައި ގާއިމުކުރެވިފައިވާ ފައިނޭންޝަލް އިންސްޓިޓިއުޝަނަކުން މި ޕްރޮޖެކްޓަށް ދޫކޮށްފައިވާ ސެކިއުރިޓީ ނުވަތަ ގެރެންޓީއެއްގެ އަސްލު ޕާފޯމަންސް ގެރެންޓީގެ ގޮތުގައި ހުށަހަޅަންވާނެއެވެ.

32.2. ޕާފޯމަންސް ގެރެންޓީ ބަލައިގަތުމަށް ބީލަން ކާމިޔާބުކުރި ފަރާތް ދޫވާ މުއްދަތުގައި ޕާފޯމަންސް ގެރެންޓީ ނުބަލައިގަނެފިނަމަ، މިމަސައްކަތް ހަވާލުކުރުމަށް ނިންމާފައިވާ

ނިންމުން ބާތިލުކުރުމަށްފަހު، އެފަރާތުން ހުށަހަޅާފައިވާ ބީޑް ސެކިއުރިޓީ ދައުލަތަށް ނެގޭނެއެވެ.

32.3. ޕްރޮކިއުމަންޓް ގެރެންޓީގެ ގޮތުގައި ހުށަހަޅަންވާނީ ސަރުކާރު ގަބޫލުކުރާ ބޭންކަކުން ނުވަތަ ދިވެހިރާއްޖޭގައި ގާއިމުކުރެވިފައިވާ ފައިނޭންޝަލް އިންސްޓިޓިއުޝަނަކުން މި ޕްރޮޖެކްޓަށް ޚާއްޞަކޮށްފައިވާ ސެކިއުރިޓީ ނުވަތަ ގެރެންޓީގެ އަސްލެވެ.

32.4. ޕްރޮކިއުމަންޓް ގެރެންޓީގެ މުއްދަތަކީ އަދި ޕްރޮކިއުމަންޓް ގެރެންޓީ ހުށަހަޅާ ތާރީޚުން ފެށިގެން އެގްރީމަންޓްގެ މުއްދަތެވެ.

32.5. ކޮންޓްރެކްޓްގައި ސޮއިކުރުމަށްފަހު މަސައްކަތް ނުފަށައި އެ ކޮންޓްރެކްޓް ދޫކޮށްލައިފިނަމަ، ނުވަތަ މަސައްކަތް ފުރިހަމަކުރުމަށް ވަކިސަބަބަކުން މަސައްކަތް ފުރިހަމަކުރުމަށް ދޫކޮށްލާ ހާލަތުގައި، އެ ކޮންޓްރެކްޓާ ގުޅިގެން ޕްރޮކިއުމަންޓް ސެކިއުރިޓީއެއް ބަހައްޓާފައިވާނަމަ، އެ ޕްރޮކިއުމަންޓް ސެކިއުރިޓީ ފައިސާ ދައުލަތަށް ނަގަންވާނެއެވެ.

33. މަސައްކަތް ހުށަހެޅުމާއި މަސައްކަތް ބެލުން

33.1. ދައުލަތުގެ މާލިއްޔަތުގެ ގަވާއިދުގެ 10.45 ވަނަ މާއްދާގެ (ނ) ގައިވާ ގޮތުގެ މަތިން "ކޮމްޕްލީޝަން އެންޑް އިންސްޕެކްޝަން ޗެކް ލިސްޓް" ލިބުނު ހުރިހާ ބިލަންފޮރިންނަން، އެކްސެޕްޓޭޝަން ފޯމާ ތަކެތި ލިބިގެން އޮންނަ ދުވަހުން ފެށިގެން ސަރުކާރު ބަންދުނޫން 3 (ތިނެއް) ދުވަހުގެ މުއްދަތެއް ދެވޭނެއެވެ. ބިލުގައި ވަކި ފަރާތަކާ ހަވާލުކުރުމުގެ ކުރިން އެބިލަކާ ގުޅިގެން މަސައްކަތެއް އޮތްނަމަ، މިމުއްދަތުގެ ތެރޭގައި ކުޅުދުއްފުށި ސިޓީ ކައުންސިލުގެ ޕްރޮކިއުމަންޓް އޮފީސަރަށް ހުށަހަޅަންވާނެއެވެ.

33.2. ދައުލަތުގެ މާލިއްޔަތުގެ ގަވާއިދުގެ 11.02 ގައި ބަޔާންކޮށްފައިވާ ފަދައިން ބިލެއްގައި ގަވާއިދާ ޚިލާފަށް ކުށާ ކަންތައްތައް ބެލުމަށް ހުށަހަޅަންވާނީ ދައުލަތުގެ މާލިއްޔަތުބާރު ސަރކިއުލަރ ނަންބަރު 13-K/CIR/2018/01 ގެ ޖަދުވަލު 18 ގައިވާ "ބިލަން އިޢުލާންކުރި އޮފީހުގެ ޕްރޮކިއުމަންޓް އޮފީސަރަށް ބިލަންފޮރިނާ މަސައްކަތް ހުށަހަޅާ ފޯމް-ޕްރޮކިއުމަންޓް މަސައްކަތް ހުށަހަޅާ" PR-14 ފޯމުންނެވެ.

33.3. ދައުލަތުގެ މާލިއްޔަތުގެ ގަވާއިދުގެ 11.02 ގައި ބަޔާންކޮށްފައިވާ ފަދައިން ބިލެއްގައި ގަވާއިދާ ޚިލާފަށް ކުށާ ކަންތައްތައް ބެލުމަށް ހުށަހެޅުމުން، މަސައްކަތް ހުށަހަޅާ ތާރީޚުން ފެށިގެން ސަރުކާރު ބަންދު ނޫން 5 (ފަހެއް) ދުވަހުގެ ތެރޭގައި، މަސައްކަތް ނިންމައި، މަސައްކަތް ނިންމިކަމުގެ ލިޔުމަކުން މަސައްކަތް ހުށަހެޅި ފަރާތަށް، ދައުލަތުގެ މާލިއްޔަތުބާރު ސަރކިއުލަރ ނަންބަރު 13-K/CIR/2018/01 ގެ ޖަދުވަލު 19 ގައިވާ

"ބިލުގެ މައުސޫލާއި ގުޅިގެން ޕްރޮކިއުމަންޓް އޮފިސަރުން ޖަވާބު" PR-14 ފޯމުން ޖަވާބު ތައްޔާރުކޮށް އަންގާނެއެވެ.

33.4. ދައުލަތުގެ މާލިއްޔަތުގެ ގަވާއިދުގެ 11.02 ގައި ބަޔާންކޮށްފައިވާ ފަދައިން، ބިލުގެ ކަމެއް ހިނގައިދިޔަ ގޮތާމެދު ހިތްހަމަނުޖެހިގެން ހުށަހަޅާ މައްސަލައެއް ޕްރޮކިއުމަންޓް އޮފިސަރަށް ބަލައި ނިންމި ގޮތާމެދު، ބިޑަރަށް ބަޔާންކޮށްފައިވާ ކަންތައްތަކާމެދު ކަމަކާގުޅޭ ހިތްހަމަނުޖެހިއްޖެނަމަ، އެމައްސަލައެއް އަލުން ބަލައިދިނުމަށް އެދި ހުށަހެޅުމުގެ ރައްދު، ޕްރޮކިއުމަންޓް އޮފިސަރަށް މައްސަލަ ހުށަހެޅި ފަރާތަށް ލިބިގެންވެއެވެ. އަދި ޕްރޮކިއުމަންޓް އޮފިސަރުގެ ނިންމުމާ ގުޅިގެން ބީލަން ކާމިޔާބުވާ ފަރާތް ބަދަލުވާ ހާލަތްތަކުގައި، ފުރަތަމަ ބީލަން ކާމިޔާބުކުރި ފަރާތަށް ފޮނުވާ ޕްރޮކިއުމަންޓް އެވޯޑް ބޯޑަށް މައްސަލަ ހުށަހެޅުމުގެ ފުރުސަތު ލިބިގެންވެއެވެ. މިގޮތުން، އަލުން ބެލުމަށް ހުށަހަޅާ މައްސަލަތައް ހުށަހަޅާނީ ޕްރޮކިއުމަންޓް އެވޯޑް ބޯޑަށް އެޑްރެސްކޮށް މިނިސްޓްރީއަށެވެ.

(ހ) ޕްރޮކިއުމަންޓް އޮފިސަރަށް ހުށަހަޅާފައިވާ މައްސަލައެއް ބަލައި ނިންމުމުގައި، ތިރީގައިވާ ހާލަތްތަކުންކުރެ ހާލަތެއް އޮތްކަމަށް މައްސަލަ ހުށަހެޅި ފަރާތަށް ގަބޫލުކުރެވުން.

(1) ޕްރޮކިއުމަންޓް އޮފިސަރަށް މައްސަލައެއް ހުށަހަޅާތާ ރަސްމީ ބަންދު ނޫން 5 (ފަހެއް) ދުވަހުގެ ތެރޭގައި ޕްރޮކިއުމަންޓް އޮފިސަރ ވަކިގޮތެއް ނިންމާފައިނުވުން؛

(2) ޕްރޮކިއުމަންޓް އޮފިސަރު މައްސަލަ ނިންމި ގޮތާމެދު، މައްސަލަ ހުށަހެޅި ފަރާތުން ހިތްހަމަނުޖެހުން؛

(3) ބީލަންފޮނުވާ މައްސަލައެއް ހުށަހަޅާފައިވިނަމަވެސް އެމައްސަލައަކީ ޖަވާބުދިނުމުގެ، އެ ބީލަމާ ގުޅޭ ކޮންޓްރެކްޓެއް އަމަލުކުރަން ފެށުން.

(ށ) ބިލުގެ ކަމެއް ހިނގައިދިޔަ ގޮތް ބަލައިގެން މިނިސްޓްރީން ފެނިއްޖެ ހިނދެއްގައި، އެބިލުގެ ކަންކަން ބަލައިދިނުމަށް އެދި ޕްރޮކިއުމަންޓް އެވޯޑް ބޯޑަށް މައްސަލަ ހުށަހެޅުމުގެ ފުރުސަތު މިނިސްޓްރީއަށް ލިބިގެންވެއެވެ.

34. ޕްރޮކިއުމަންޓް އެވޯޑް ބޯޑުން މައްސަލަ އަލުން ބެލުން

34.1. މާލިއްޔަތު ގަވާއިދުގެ 11.03 ވަނަ މާއްދާގެ ދަށުން މައްސަލަ އަލުން ބެލުމަށް ޕްރޮކިއުމަންޓް އެވޯޑް ބޯޑަށް ހުށަހަޅާނީ ދައުލަތުގެ މާލިއްޔަތާބެހޭ ސަރކިއުލަރ ނަންބަރު 13-K/CIR/2018/01 ގެ ޖަދުވަލު 21 ގައިވާ ފޯމުންނެވެ.

.34.2 ޕްރޮކިއުމަންޓް އެޖެންސީ ބޭނުން ހުށަހެޅޭ މައުސޫލުތައް ގަބޫލުކުރެވޭނީ، ޕްރޮކިއުމަންޓް އޮފިސަރ އެމައުސޫލުތައް ނިންމި ދުވަހުން ފެށިގެން ނުވަތަ އެ މައުސޫލުތައް ނިންމަންޖެހޭ ދުވަހުން ފެށިގެން، ސަރުކާރު ބަންދު ނޫން 3 (ތިނެއް) ދުވަހުގެ ތެރޭގައި ހުށަހަޅާ މައުސޫލުތަކެވެ.

ޕްރޮކިއުމަންޓް އެޖެންސީ ބޭނުން މައުސޫލުތައް ހުށަހެޅުމުން، އަންނަނިވި ކަންކަން އެބޭނުގެ ފަރާތުން ކުރާނެއެވެ.

(1) އެމައުސޫލުތައް ހުށަހެޅުމާއެކު، އެންމެ އަވަހަށް ޕްރޮސެސްތެރޭގައި މައުސޫލު ބަލަން ފެށުން؛ އަދި

(2) އެމައުސޫލުތައް ހުށަހެޅުމާ، ސަރުކާރު ބަންދުނޫން 14 (ސާދަ) ދުވަހުގެ ތެރޭގައި އެ މައުސޫލުތައް ނިންމައި، މައުސޫލު ނިންމި ގޮތް، މައުސޫލު ހުށަހެޅި ފަރާތަށް ލިޔުމުން އެންގުން.

.34.3 ބިޑުގެ މައުސޫލަކާ ގުޅިގެން ޕްރޮކިއުމަންޓް އެޖެންސީ ބޭނުން ވަކި ކަމެއް ވަކި ގޮތަކަށް ނިންމައިފިނަމަ، އެ ނިންމުމެއް ރައްދުވާ ފަރާތަކުން އެ ނިންމުމާ އެއްގޮތަށް އަމަލުކުރަން ތަންފީޛުކުރަންވާނެއެވެ.

.35 ޕްރޮކިއުމަންޓް އެޖެންސީ ބޭނުގެ ނިންމުންތައް އަލުން ބެލުން

.35.1 ޕްރޮކިއުމަންޓް އެޖެންސީ ބޭނުން ނިންމާފައިވާ ނިންމުމެއް އެބޭނުން އަލުން ބަލާނީ، އެމައުސޫލެއް އަލުން ބެލުމަށް މިނިސްޓަރ ހުށަހެޅުމުން، އެމައުސޫލެއްގެ ތަބީއަތަށް ރިއާޔަތްކުރާއިރު ތިރީގައިވާ ހާލަތްތަކުގެ ތެރެއިން ހާލަތަކަށް ފެތޭ ނަމައެވެ.

(ހ) އެ މައުސޫލު ނިންމުމުގައި ޤާނޫނާއި ގަވާއިދާ ޚިލާފަށް ނިންމާފައިވާކަމަށް ފެނުން؛

(ށ) މައުސޫލު ނިންމާފައިވަނީ އަދި ހެކި ލިބިއްޖެނަމަ، އެ ހެއްކަށް ރިއާޔަތްކުރުމުގެ ސަބަބުން، ނުވަތަ އެ ޝަކުވާސް އެހެން ސަބަބަކާހުރެ، ހާޒިރުކަން ބަލާ ބޭއިންސާފުގެ ފެންނަން ހުރުން.

.36 މަސައްކަތު ބަލަހައްޓާއިރު ބިޑުގެ މަސައްކަތް އެވޯޑުކުރުން މަނާކުރުން

.36.1 ދައުލަތުގެ އޮފީހަކަށް ބިޑުގެ މަސައްކަތް ހުށަހެޅިއްޖެނަމަ، ނުވަތަ ޕްރޮކިއުމަންޓް އެޖެންސީ ބޭނުން މަސައްކަތް ހުށަހެޅިއްޖެނަމަ، އެ ޕްރޮކިއުމަންޓެއް ކުރިއަށް ގެންދާ ފަރާތަކުން، ތިރީގައިވާ ގޮތުގެ މަތިން އަމަލުކުރަންވާނެއެވެ.

(ހ) މާލިއްޔަތު ގަވާއިދުގެ 11.02 ވަނަ މާއްދާގެ (ހ) ގެ ދަށުން އެ އޮފީހަކަށް އެ މަސައްކަތް ހުށަހެޅިއްޖެނަމަ، އެ މަސައްކަތް ބަލައި ނިންމުމަށްފަހު، މަސައްކަތު ހުށައެޅި ފަރާތަށް އެކަން އަންގާ، ސަރުކާރު ބަންދުނޫން 3

(ތިނެއް) ދުވަސް ހަމަވުމުން ނޫނީ މަސައްކަތް އެއްވެސް ފަރާތަކާ ހަވާލުނުކުރެވުން.

(ނ) މާލިއްޔަތު ގަވާއިދުގެ 11.03 ވަނަ މާއްދާގެ ދަށުން ޕްރޮކިއުމަންޓް އެޖެންސީ ބީލަން މަސައްކަތުގައި ހުށައެޅިއްޖެނަމަ، އެމަސައްކަތުގައި ބަލައި ނިންމުމަށްފަހު، މަސައްކަތް ހުށައެޅި ފަރާތަށް އެކަން އެންގުމުން ނޫނީ އެއްވެސް ފަރާތަކާ މަސައްކަތް ހަވާލުނުކުރެވުން.

37. ބީލަންވެރިންނާ ސަޕްލަޔަރުން ސަސްޕެންޑްކުރުން

37.1. ބީލަމުގެ މަސައްކަތާ ގުޅިގެން، އެބީލަމުގައި ބައިވެރިވި ފަރާތްތައް ނުވަތަ ސަޕްލަޔަރުން ދައުލަތުގެ ޕްރޮކިއުމަންޓްތަކުގައި ވަކި މުއްދަތަކަށް ބައިވެރިނުވެވޭގޮތަށް މާލިއްޔަތު ގަވާއިދުގެ ދަށުން ސަސްޕެންޑްކުރެވޭނީ ޕްރޮކިއުމަންޓް އޮފީސް ބޭނުންވާ.

(ހ) ބީލަމުގައި ބައިވެރިވާ ފަރާތްތަކުން ސަސްޕެންޑްކުރެވޭނީ، ތިރީގައި މިވާ ހާލަތްތަކުގައެވެ.

(1) ބީލަން ހުށައެޅުމުގައި އަމަލުކުރަންޖެހޭކަމަށް މާލިއްޔަތު ގަވާއިދުގައި ކަނޑައަޅާފައިވާ ގޮތާ ހިލާފަށް އަމަލުކުރުން؛

(2) ބީލަމުގައި މަކަރާއި ހީލަތް ހެދުން؛

(3) ނަހަމަ މަންފާއެއް ލިބިގަތުމަށް ކަމާ ގުޅުންހުރި މުވައްޒަފަކާއެކުގައި މަސައްކަތްކުރުން (ކޮލޫސިވް)؛

(4) ބާރުގެ ބޭނުންކުރުން؛

(5) ބިރުދެއްކުން (ކޮއަރސިވް)؛

(6) ޤާނޫނާ އެއްގޮތަށް އަމަލުކުރުމަށް ހުރަސްއެޅުމުގެ އަމަލުތަކެއް ހިންގުން؛

(7) ބީލަމުގެ އަގަށް ނުފޫޒު ފޯރުވުމަށްޓަކައި އަމަލެއް ހިންގުން

(ނ) އަންނަނިވި ގޮތްތަކުން ގެއްލުން ޑިފޯލްޓްވެއްޖެނަމަ، ދައުލަތުގެ ބީލަމެއްގައި ވަކި މުއްދަތަކަށް ބައިވެރިނުވެވޭގޮތަށް ބީލަންވެރިޔާއަށް ސަސްޕެންޑްކުރެވިދާނެއެވެ.

(1) ބީލަމާ ގުޅިގެން ބީލަމުގެ މަރުޙަލާގައި ކޮންޓްރެކްޓް ކުރިއަށް ގެންދިއުމުގައި ޝަރުތުތަކުން ލިޔުންތަކަށް ހުށަހެޅުމާއި، އެފަދަ މަޢުލޫމާތު ދިނުމާއި، މަޢުލޫމާތު ފޮރުވުން؛

(2) ބީލަމުގައި އެހެން ފަރާތަކުން ބައިވެރިވުމަށް ހުރަސްއެޅުމާއި، އެހެން ފަރާތަކަށް ބީލަން ލިބޭގޮތަށް މަގުފަހިކުރުމަށް މަސައްކަތްކުރުން؛

(3) ބީލަން ހުށަހެޅުމުގައި އަމަލުކުރަންޖެހޭ ގޮތް ނޫން ގޮތަކަށް އަމަލުކުރުމާއި، ބިޑުގައި ކޮރަޕްޓް، ފްރޯޑިއުލެންޓް، ކޮލޫސިވް، ކޯއާސިވް އަދި އޮބްސްޓްރަކްޓިވް ޕްރެކްޓިސްގެ އަމަލު ހިންގުމާއި، ބީލަމުގެ އަގަށް ނުފޫޒު ފޯރުވުމާއި، މައުލޫމާތުގެ ސިއްރުކަން ގެއްލޭފަދަ އަމަލެއް ހިންގުން؛

(4) ބީލަން ހުށައަޅާ ފަރާތްތަކުގެ ތެރެއިން ދެފަރާތެއް ގުޅިގެން ނުވަތަ އެއަށްވުރެ ގިނަ ފަރާތްތަކެއް ގުޅިގެން އެކުވެރިން އެއްބަސްވާ ވަކި ފަރާތަކަށް މަސައްކަތް ލިބޭނެގޮތަށް މަގުފަހިކުރުމަށްޓަކައި، ރާވައިގެން އެއިން ކޮންމެ ފަރާތަކުން ހުށައަޅާ ކޮންމެ ބީލަމަކީވެސް އެއްފަރާތް އަނެއްފަރާތާ ނުގުޅި ހުށައެޅި ސައްހަ ބީލަންތަކެއްގެ ގޮތުގައި ދެއްކުމަށްޓަކައި، އެކަށީގެންނުވާ ބޮޑު އަގުތަކެއް، ނުވަތަ ރާވާފައިވާ ގޮތުގެ މަތިން ކުޑަ އަގުތަކެއް ހުށައެޅުން؛

(5) ވަދަވުރި ބީލަމެއްކަން ދެއްކުމުގެ ގޮތުން ތަފާތު މިސްލުހުންގެ ނަމުގައި، ނުވަތަ ކުންފުނިތަކުގެ ނަމުގައި، ނުވަތަ ޕާޓްނަރޝިޕްއެއްގެ ނަމުގައި، ނުވަތަ ވިޔަފާރިކުރާ އެހެން ތަނެއްގެ ނަމުގައި، އެއްފަރާތަކުން ބީލަން ހުށައެޅުން؛

(6) ބީލަން ހުށައަޅާ ފަރާތްތަކުގެ ތެރެއިން ދެފަރާތަކުން ނުވަތަ އެއަށްވުރެ ގިނަ ފަރާތްތަކުން ހުށައަޅާފައިވާ ބީލަމެއް އަނބުރާ ގެންދިއުމާއި، ވަކި ފަރާތަކަށް ނަގަދަ ފައިދާތަކެއް ލިބޭގޮތަށް ރާވައިގެން ބީލަން ހުށައެޅުމާއި، އެފަދަ އެއްބަސްވުމެއްގައި ބައިވެރިވުން؛

(7) ބީލަން ހުށައަޅާ ފަރާތުން އަމިއްލައަށް ނުވަތަ އެހެން ބަޔަކާ ގުޅިގެން، ރޭވުމެއްގެ ދަށުން އެކި ފަރާތްތަކުގެ ދުރުގައިވާ ތަބާވި ވަދަވުރިކަން ނައްބައިތުވަން މަސައްކަތްކުރުމާއި، ނުވަތަ ވަދަވުރިކަން ކުޑަކުރުމަށް މަސައްކަތްކުރުމުގެ ނަތީޖާއެއްދޭގޮތުން އާންމުންނަށް ލިބޭނެ ފައިދާއަށް އުނިކަން ލިބުން؛

(8) ބީލަމެއްގެ ކޮންޓްރެކްޓްގައި ސޮއިކުރުމަށް އިންކާރުކުރުން، ނުވަތަ ބިޑް ވެލިޑިޓީގެ މުއްދަތުގައި އެއްބަސްވެވުން ހުށައެޅި ބީލަންތަކުގައި ބީލަންފޮތުގައި ނުވަތަ ބީލަމުގެ އިއުލާނުގައި

ޕްރޮފެޝަނަލް ސެޓިފިކެޓް ހުށަހެޅުމަށް ބާރުއަޅާފައިވާ ހިނދުގައި
އެ ސެޓިފިކެޓް ހުށަހެޅުމަށް އިންކާރުކުރުން؛

(9) އަމިއްލަ ބާރުގެ ދަށުގައި ނުވާކަމެއް (ޤުދުރަތީގޮތުން ދިމާވާ ކަމެއް) ދުރުވެރިވެގެން ނޫން ގޮތަކަށް ކޮންޓްރެކްޓްގެ ދަށުން ކޮންމެހެން ކުރަންޖެހޭ ކަމެއް ފުރިހަމަނުކޮށް ދޫކޮށްލުން؛

(10) ކޮންޓްރެކްޓް ނުވަތަ ސަބްކޮންޓްރެކްޓް ހޯދުމުގެ ގޮތުން ބައްބަރުން ލިބިދިނުން ހުށަހެޅުން ފަދަ ޢަމަލެއް ހިންގުން؛

(11) ބިޑަކާ ގުޅިގެން ކޮންޓްރެކްޓަށް އަމަލުކުރުމަށް ކަނޑައަޅާފައިވާ ގޮތް ހިލާފަށް އަމަލުކުރުން. އަދި މާލިއްޔަތު ގަވާއިދުގައިވާ ގޮތުގެ މަތިން އަމަލުކުރުމަށް އަންގާ އެންގުންތަކަށް އަމަލުނުކުރުން؛

(12) ކޮންޓްރެކްޓާ ޙަވާލުވެ، މަސައްކަތް ފަށާ ހިސާބަކަށް ގެންދިއުމަށްފަހު، އެކޮންޓްރެކްޓް ދޫކޮށްލުން؛

(13) ކޮންޓްރެކްޓްގައި ސޮއިކުރުމަށްފަހު މަސައްކަތް ނުފަށައި އެ ކޮންޓްރެކްޓް ދޫކޮށްލުން؛

(14) ބިޑުން ކާމިޔާބުކުރާ ފަރާތުން އަމަލުކުރުމަށް މާލިއްޔަތު ގަވާއިދުގެ 10·28 ވަނަ މާއްދާގައިވާ ގޮތުގެ މަތިން އަމަލުނުކުރުން؛

(15) ޢުމްރާނީ ތަރައްޤީއާ ގުޅޭ މަސައްކަތްތަކުގައި އެއްބަސްވެފައިވާ ފަރާތާ އެއްގޮތަށް މަސައްކަތް ކުރިއަށް ނުގެންދިއުން.

(ނ) މިމާއްދާގެ (ނ) ގައި ބަޔާންކޮށްފައިވާ ކަމެއް ސާބިތުވެގެން، ބިޑުގައި ބައިވެރިވާ ފަރާތެއް ނުވަތަ ސަޕްލަޔަރެއް ސަސްޕެންޑްކުރާނަމަ ސަސްޕެންޑް ކުރެވޭނީ ގިނަވެގެން 5 (ފަހެއް) އަހަރު ދުވަހަށެވެ. މިގޮތުން ސަސްޕެންޑްކުރާނަ މުއްދަތާ ކަނޑައަޅާނީ، ހުށަހެޅިފައިވާ މައްސަލައިގެ ކުޑަބޮޑުމިނަށް އެ ކަމެއްގެ ބާވަތަށް ރިޢާޔަތްކޮށް، ޕްރޮކިއުމަންޓް އެޑްވައިޒަރީ ބޯޑުންނެވެ.

652 8831 info@kulhudhuffushicity.gov.mv www.kulhudhuffushicity.gov.mv @kfcitycouncil

ސެކްޝަން - 3

އެއްބަސްވުމުގެ އާންމު މާއްދާތައް އަދި ހާއްސަ މާއްދާތައް

38. މާނަކުރުން

38.1. "މަސައްކަތުގެ ފިހިރިސްތު" ކަމަށް ބުނެފައި އޮތިން، އެ މަސައްކަތަކުން ކުރުމަށް ބޭނުންވާ އިދާރާއަށެވެ.

38.2. "މަސައްކަތް ހަވާލުވާ ފަރާތް" ކަމަށް ބުނެފައި އޮތިން، އެ މަސައްކަތެއް ކޮންޓްރެކްޓުކަން އެދި ބީލަން ހުށަހަޅާ ފަރާތަށެވެ.

38.3. "މަސައްކަތް" ކަމަށް ބުނެފައިއޮތިން ބީލަން ޝީޓުގައި ބަޔާންކޮށްފައިވާ ޚިދުމަތް ނުވަތަ މަސައްކަތްތަކެވެ.

38.4. "މަސައްކަތުގެ އަގު ނުވަތަ ކުލި" ކަމަށް ބުނެފައިއޮތިން އެއްބަސްވުމާއި އެއްގޮތަށް މަސައްކަތް ފުރިހަމަކުރުމުން މަސައްކަތް ހަވާލުވާ ނުވަތަ މަސައްކަތް ހަވާލުކުރާ ފަރާތަށް ދައްކާ ފައިސާއަށެވެ.

38.5. "އެއްބަސްވުން" ކަމަށް ބުނެފައި އޮތިން، މަސައްކަތުގެ ފިހިރިސްތާއި، މަސައްކަތްކޮށްދިނުމަށް ހަވާލުވާ ފަރާތާ ދެމެދު މަސައްކަތްކޮށްދިނުމަށްޓަކައި ހެދޭ ވެވޭ އެއްބަސްވުމަށެވެ.

38.6. "ކްލޯޒް ރިލޭޓިވް" ކަމަށް ބުނެފައި އޮތިން، އެ މުވައްޒަފަކު ކައިވެނިކޮށްގެން އުޅޭ މީހާއި، ދަރިންނާއި، އެއްބަނޑު މީހުންނާއި، އެއްބަފާ މީހުންނާއި، އެއްބަނޑު އެއްބަފާ މީހުންނާއި، މައިންބަފައިންނާއި، ދޮންދަރިންނާއި، އެ މުވައްޒަފަކު ކައިވެނިކޮށްގެން އުޅޭ މީހާގެ އެއްބަނޑު މީހުންނާއި، އެއްބަފާ މީހުންނާއި، އެއްބަނޑު އެއްބަފާ މީހުންނާއި، އެ މީހާގެ މައިންބަފައިންނަށެވެ.
"ކްލޯޒް އެސޯސިއޭޓް" ކަމަށް ބުނެފައި އޮތިން، އެ މުވައްޒަފަކާ ވިޔަފާރީގެ ހިއްސާ ނުވަތަ ވިޔަފާރީގެ ގުޅުން އޮންނަ ފަރާތްތަކަށެވެ.

38.7. "އެންމެ ކުޑަ، ކުޑަ އަދި މެދުފަންތީގެ ވިޔަފާރި" ތަކުގެ ގޮތުގައި ބުނެފައިވާ، ޤާނޫނު ނަންބަރު 2013-06 (ކުޑަ އަދި މެދުފަންތީގެ ވިޔަފާރީގެ ޤާނޫނު) ގެ ދަށުން މިނިސްޓްރީ އޮފް އިކޮނޮމިކް ޑިވެލޮޕްމަންޓްގައި ރަޖިސްޓްރީކޮށްފައިވާ ވިޔަފާރިތަކަށެވެ.

39. ލިޔުމުން ބަދަލުކުރުން

39.1. މި އެއްބަސްވުމުގައި ޝާމިލުވާ ފަރާތްތަކުން މިއެއްބަސްވުމާއި ގުޅިގެން އެއް ފަރާތުން އަނެއް ފަރާތަށް އަންގަންޖެހޭ އެންގުންތައް އާއްމުގޮތެއްގައި އަންގާނީ ލިޔުމު ބަޔާން، ލިޔުމުންނެވެ.

39.2. އެއްފަރާތުން އަނެއް ފަރާތަށް ފޮނުވާ ލިޔުން ރަޖިސްޓަރީ އަތުން އަތަށް ނުވަތަ ރަޖިސްޓަރީ ޕޯސްޓުން، ނުވަތަ ކަނޑައެޅިފައިވާ އީމެއިލުން، ބިޑުގައި ބަޔާންކޮށްފައިވާ އެޑްރެހަށެވެ.

39.3. މިއެއްބަސްވުމުގައިވާ އެއްޗެއް ބަދަލުކުރަން ބޭނުންވާނަމަ، ބަދަލު ކުރަން ބޭނުންވާ ފަރާތުން އަނެއް ފަރާތަށް ލިޔުމުން އަންގަންވާނެއެވެ.

40. ތިންވަނަ ފަރާތަކާއި މަސައްކަތް ހަވާލުކުރުން

40.1. މިއެއްބަސްވުމުގެ ދަށުން ކުރާ މަސައްކަތުގެ އެއްވެސްބައެއް އެހެންފަރާތަކާއި ހަވާލުކުރެވޭނީ ކުރިން ބޭނުންވާނަމަ އެކަން ބަޔާންކޮށް މަސައްކަތް ހަވާލުވާ ފަރާތުން، ވެރިފަރާތަށް ލިޔުމުން ހުށަހަޅާ ހުއްދަހޯދައިގެންނެވެ.

40.2. 37.1 ގައިވާ ގޮތުގެމަތިން އެހެން ފަރާތަކާ މަސައްކަތުގެ އެއްވެސް ބައެއް ހަވާލުކުރިކަމުގައިވިޔަސް މަސައްކަތް ހަވާލުވާ ފަރާތުން މިއެއްބަސްވުމުގައިވާގޮތުގެމަތިން ފުރިހަމަކުރުމުގެ ޒިންމާ އުފުލަން ވާނެއެވެ.

41. ތަކެއްޗާއި ޚިދުމަތާއި ހަވާލުވުން

41.1. އެއްބަސްވުމުގައިވާ ގޮތަށް ތަކެތި/ޚިދުމަތް ލިބިފައިވާތޯ ބަލާނީ މިއިދާރާ ހަވާލުވުމަށްފަހުއެވެ. ކޮމިޓީ ބެލުމަށްފަހު ސްޕެސިފިކޭޝަނާއި އެއްގޮތަށް މަސައްކަތް ނިންމާފައިވާކަމަށް ވާނަމަ އެގްރީމަންޓާ އެއްގޮތަށް ތަކެތި/ޚިދުމަތް ލިބުނުކަމަށްބަލާނެއެވެ. އަދި އެއްބަސްވުމާ ޚިލާފަށް ފޯރުކޮށްދީފައިވާ ޚިދުމަތް/ތަކެތި އަނބުރާ ފޮނުވާލެވޭނެއެވެ.

41.2. އެއްބަސްވުމުގައި ބަޔާންކޮށްފައިވާ މުއްދަތުގެ ތެރޭގައި ތަކެތި/ޚިދުމަތް ފޯރުކޮށްދޭންވާނެއެވެ

41.3. މަސައްކަތް ހަވާލުވިފަރާތުގެ ބާރުންބޭރު ކަމެއް ނުވަތަ ޤުދުރަތީ ހާދިސާއެއް/ކާރިޘާއެއް ނުވަތަ ދުނިޔޭކަރިނާއި ގޯނާކަމެއް ކުރިމަތިވެއްޖެނަމަ މުއްދަތު އިތުރުކުރުމަށްޓަކައި އެހާދިސާއެއް/ކާރިޘާއެއް ނުވަތަ އެކަމެއް ދިމާވިކަން އެނގޭފަދަ (ރަސްމީ ނުވަތަ ކަމާގުޅޭ ފަރާތްތަކުގެ) ލިޔުންތަކާއެކު މަސައްކަތް ނިންމަންޖެހޭ މުއްދަތު ހަމަވުމުގެ ކުރިން މަސައްކަތުގެ ވެރިފަރާތަށް ހުށަހަޅަންވާނެއެވެ.

42. އެއްބަސްވުމުގެ މުއްދަތު

42.1. އެއްވެސް ސަބަބަކާއި ހުރެ މުއްދަތު އިތުރުކޮށްދިނުމަށް ހުށަހެޅިނަމަވެސް މުއްދަތު އިތުރުކޮށްދެނީ "މުއްދަތު އިތުރުކޮށްދިނުމުގެ އުސޫލު" ގައި ބަޔާންކޮށްފައިވާ ގޮތުގެމަތިން ބިޑް ކޮމިޓީއަށް ހުށަހަޅައިގެންނެވެ.

42.2. އެއްބަސްވުމުގައިވާ މުއްދަތަށް މަސައްކަތް ނުނިމުނަމަ ދައުލަތުގެ މާލިއްޔަތުގެ ޤަވާއިދުގެ 10.71 ވަނަ މާއްދާއާ އެއްގޮތަށް ގޮތުގެމަތިން ލިކުއިޑޭޓެޑް ޑެމޭޖަސް ކެނޑޭނެއެވެ.

652 8831 info@kulhudhuffushicity.gov.mv www.kulhudhuffushicity.gov.mv @kfcitycouncil

42.3. ޖުމްލަ އަގު -/2,500,000 ރުފިޔާއަށްވުރެ ދަށުގެ ބިޑްތަކަށް ފައިސާ ކަނޑާނީ، ޖުމްލަ އަގު 0.005 (ޕޮއިންޓް ސުފުރު ފަހެއް) އާ ގުނަކުރުމުން ޖެހޭ އަދަދާ މުއްދަތަށްވުރެ އިތުރުވާ ދުވަސްތަކުގެ އަދަދާ ގުނަކުރުމުން ޖެހޭ އަދަދުކަމެވެ.

ލިކުއިޑޭޓެޑް ޑެމޭޖަސް = CP*0.005*LD

CP (ކޮންޓްރެކްޓް ޕްރައިސް): ކޮންޓްރެކްޓުގެ ޖުމްލަ އަގު

LD (ލޭޓް ޑިއުރޭޝަން): ކޮންޓްރެކްޓުގެ މުއްދަތަށްވުރެ އިތުރުވާ ދުވަސްތައް

43. ޖޫރިމަނާ ކުރުމާއި އެގްރީމަންޓް ބާތިލް ކުރުން

43.1. މަސައްކަތް ނިނިމި ދަސްވާ މުއްދަތަށް މަސައްކަތް ރަނގަޅަށް ފުރިހަމަކޮށް ފައިސާ ދޭންޖެހިއްޖެނަމަ، މަސައްކަތް ރަނގަޅަށް ފުރިހަމަކޮށް ހަވާލުކުރާ ބިލަށް ފައިސާ ދޫކުރެވޭނީ މަސައްކަތް ނިނިމި ދަސްތި މުއްދަތަކާ ފައިސާ ބިލުގައިވާ އަދަދުން ކަނޑައިގެން ބާކީ ފައިސާއެވެ.

43.2. މަސައްކަތުގެ ޖުމްލަ އަގުގެ 15% އިންސައްތައަށްވުރެ ލިކުއިޑޭޓެޑް ޑެމޭޖަސް ބޮޑުވެއްޖެނަމަ އެއްބަސްވުން ބާތިލުކުރެވޭނެއެވެ.

43.3. އެއްބަސްވުމުގައި ބަޔާންކޮށްފައިވާގޮތަށް މަސައްކަތް ކުރިއަށް ނުގެންދާނަމަ ފޯރަމަ ކުރުވެއްޖެނަމަ އެއްބަސްވުން އުވައިލަން ނުވަތަ އެއްބަސްވުމުގެ ބައެއް ބާތިލުކުރުމުގެ ފުރިހަމަ އިޚްތިޔާރު މަސައްކަތުގެ ވެރިފަރާތަށް ލިބިގެންވެއެވެ.

43.4. އެއްބަސްވުން ސަބަބަކާހުރެ އެއްބަސްވުން ބާތިލުކޮށްފިނަމަ ބަންދުނޫން 3 ދުވަހުގެ ތެރޭގައި، އެފަރާތަކުން ނިމިފައިވާ މަސައްކަތާއި، ނިނިމިހުރި މަސައްކަތުގެ ތަފްސީލް އަގާއެކު ލިޔުން، ދެފަރާތުން އެކުލަވާލައިގެން ސޮއިކުރަން ވާނެއެވެ. އަދި މަސައްކަތް ހިނގާ ސައިޓްގައި ހުންނަ ކޮންޓްރެކްޓަރގެ ހުރިހާ ތަކެތީގެ ލިސްޓް ނަގައި އެތަކެތި ބަންދުނޫން 3 ދުވަހުގެ ތެރޭގައި ގެންދަންވާނެއެވެ. މި މުއްދަތުގެ ފަހުން މިއިން އެއްޗަކަށް ދިމާވާ އެއްވެސް މައްސަލައަކަށް ޖަވާބުދާރީއެއް ނުވާނެއެވެ.

44. އެގްރީމަންޓް ބާތިލުކުރުން

44.1. މި އެއްބަސްވުމުގައި ދެފަރާތުން ސޮއިކުރުމަށްފަހު ސަރުކާރުގެ އެއްވެސް ޤާނޫނެއް ނުވަތަ ގަވާއިދަކާ މި އެއްބަސްވުމާއި ތަޢާރުޟް ވާކަން އެނގިއްޖެނަމަ ނުވަތަ އެފަދަ ޤާނޫނެއް ނުވަތަ ގަވާއިދެއް ހެދިއްޖެނަމަ އެކަމެއްގެ ސަބަބުން ދެން މިއެއްބަސްވުން ބާތިލެއް ނުވާނެއެވެ. އެފަދަ މާއްދާއެއް މި އެއްބަސްވުމުގައި ހިމެނޭޓޯތްވެއްޖެނަމަ އެ މާއްދާއެއް އިސްލާހުކޮށްގެން ނަމަވެސް މި އެއްބަސްވުން އުވާނުލައި ދެފަރާތުގެ ރުހުމާއެކު ދެފަރާތުންވެސް އެއްބަސްވެ ޒިންމާދާރުވާނެއެވެ.

44.2. މިމަސައްކަތާއި ގުޅިގެން ދައްކަންޖެހޭ ޓެކްސްތަކާއި، ކަސްޓަމްސް ޑިއުޓީތަކާއި، އިމްޕޯޓް ލައިސަންސް ފީތައް އަދި އެހެނިހެން ފީއެއް ދައްކަންޖެހިއްޖެނަމަ ފީއެއް ދައްކާނީ މަސައްކަތް ހަވާލުވި ފަރާތުންނެވެ.

45.އެހެނިހެން ކަންކަން

45.1 މި އެއްބަސްވުމުގައިވާ އެއްވެސް މާއްދާއަކަށް ބަދަލެއް ގެނެވޭނީ ދެފަރާތުގެ މެދުގައި ސޮއިކުރެވޭ އެއްބަސްވުމަކުންނެވެ.

46.ޓެކްސް އަދި އެހެނިހެން ފީތައް

46.1 މި އެއްބަސްވުން ހިންގާނީ، އަދި ތަފްސީރުކުރާނީ ދިވެހިރާއްޖޭގެ ޤާނޫނުތަކާއި ޤަވާޢިދުތަކާއި އެއްގޮތަށެވެ.

47.އެއްބަސްވުމަށް ބަދަލުގެނައުން

47.1 މިއެއްބަސްވުމާއިމެދު އުފެދޭ ދެބަސްވުން ދެފަރާތުގެ މެދުގައި ވާހަކަ ދައްކައިގެން ހައްލުނުކުރެވިއްޖެނަމަ، ދިވެހިރާއްޖޭގެ ޝަރުޢީ ކޯޓަކަށް މައްސަލަ ހުށަހަޅައިގެން ނިންމާނީއެވެ.

48.އެއްބަސްވުމަށް ހިނގާނެ ޤާނޫނު

48.1 މިއެއްބަސްވުމުގައި ނެތްކަމެއް ދިމާވެއްޖެނަމަ އެކަމެއް ހައްލުކުރާނީވެސް ދެފަރާތުގެ މެދުގައި ވާހަކަ ދައްކައިގެންނެވެ. ހައްލުނުވެއްޖެނަމަ، ދިވެހިރާއްޖޭގެ ޝަރުޢީ ކޯޓަކަށް މައްސަލަ ހުށަހަޅައިގެން ނިންމާނީއެވެ.

652 8831 info@kulhudhuffushicity.gov.mv www.kulhudhuffushicity.gov.mv @kfcitycouncil

ސެކްޝަން - 4

ޖަދުވަލުތައް

ޖަދުވަލު - 1

ބީލަން ހުށަހަޅާ ފަރާތުން ހުށަހަޅަންޖެހޭ ލިޔުންތައް އަދި ޗެކްލިސްޓް

#	ހުށަހަޅަންޖެހޭ ލިޔުންތައް	އޮފީސް	ހުށަހަޅާ ފަރާތް
ބީލަން ހުށަހަޅާއިރު ތިރީގައިވާ މައުލޫމާތު އަދި ލިޔުމެއް އަދި ލިޔުންތައް މެދު ނުވަތަ ނުހިމަނައި ޑިސްކޮލިފައި ކުރެވޭނެއެވެ.			
.1	ބީލަން ހުށަހަޅާ ފޯމު (ޖަދުވަލު 2)	✓	
.2	ވިޔަފާރީގެ ރަޖިސްޓްރީގެ ކޮޕީ ނުވަތަ ކުންފުނި ރަޖިސްޓްރީ ކުރެވިފައިވާ ސެޓްފިކެޓް (މިނިސްޓްރީ އޮފް އިކޮނޮމިކް ޑިވެލޮޕްމަންޓް އިން ދޫކޮށްފައިވާ)	✓	
.3	ޖީއެސްޓީ ރަޖިސްޓްރޭޝަން ސެޓްފިކެޓް ކޮޕީ (ޖީ.އެސް.ޓީ އަށް ރަޖިސްޓަރީ ކޮށްފައިވާނަމަ)	✓	
.4	ބީލަމުގައި ސޮއިކުރުމުގެ ހުއްދަ ލިޔުން (ޕަވަރ އޮފް އެޓަރނީ)	✓	
.5	6.1 ވަނަ މާއްދާގައިވާ ބަޔާންކުރާ ލިޔުން ހުށަހަޅަންޖެހޭނަމަ އެލިޔުން.	✓	
.6	ކޯޓޭޝަން (އެފަރާތެއްގެ އަގުއެކު ކޯޓޭޝަން ހުށަހަޅާ ކަމުގައި ވިޔަފާރިން، ސެކްޝަން 5 ގައި ހިމެނިފައިވާ ކޯޓޭޝަނުގައި ހުރި ބައިތަކަށްވާ އަގު ވަކި ވަކިން އެނގޭން ހުންނަން ވާނެއެވެ.)	✓	
ބީލަން ހުށަހަޅާއިރު ތިރީގައިވާ މައުލޫމާތު އަދި ލިޔުމެއް އަދި ލިޔުންތައް މެދު ނުވަތަ ނުހިމަނައި މާރކްސް ނުލިބޭނެއެވެ.			
.7	އެސް.އެމް.އީ ރަޖިސްޓްރޭޝަން ސެޓްފިކެޓްގެ ކޮޕީ (ރަޖިސްޓަރ ކޮށްފައިވާނަމަ)	✓	
.8	ބީލަން ހުށަހަޅާ މަސައްކަތާގުޅޭގޮތުން މަސައްކަތުގެ ތަޖުރިބާގެ ލިޔުންތައް އަދި ޖަދުވަލު 3 ފުރިހަމަކޮށް ހުށަހަޅާފައި (ޖަދުވަލު 4 ގައި މާރކްސް ދިނުމަށް ހަމަޖެހިފައިވާނަމަ)	✓	
ބީލަން ހުށަހަޅާއިރު ތިރީގައިވާ އިރުޝާދާ އެއްގޮތަށް ބީލަން ހުށަހަޅާފައިނުވާނަމަ ބީލަން ކެންސަލް ކުރުމުގެ އިޚްތިޔާރު ބީލަމަށް ހުޅުވާލި ފަރާތަށް ލިބިގެންވެއެވެ.			
.9	ހުށަހަޅަންޖެހޭ ލިޔުންތައް ހުރި މިލިސްޓްގައި ވާ ތަރުތީބުން ތަރުތީބުކޮށްފައި	✓	
.10	ސަފްހާ ނަންބަރު ޖަހާފައި (ކޮންމެ ސަފްހާގެ ތެރެއިން ކޮންމެ ސަފްހާއެއް އެނގޭގޮތަށް)	✓	
.11	ސަފްހާތަކުގައި ހުރި ސޮއިކޮށްފައި	✓	
.12	ބީލަމުގެ ގަނޑުތައް ހުރި ފައިލްކުރެވޭން ބައިންޑްކޮށް / ރިބަން ޖަހާފައި	✓	
އެއްބަސްވުމުގައި ސޮއިކުރުމުގެ ކުރިން ހުށަހަޅަންޖެހޭ ލިޔުންތައް			
.13	މޯލްޑިވްސް އިންލަންޑް ރެވެނިއު އޮތޯރިޓީން ދޫކުރާ ޓެކްސް ކްލިއަރަންސް ރިޕޯޓުގެ ކޮޕީ (ދޫކުރިތާ 3 މަސް ހަމަނުވާ) އަދި ޕެންޝަނުން ދޫކުރާ ބާކީނެތްކަމުގެ ލިޔުމުގެ ކޮޕީ	✓	
.14	ވެރިފަރާތުގެ ދިވެހިރައްޔިތެއްކަން އަންގައިދޭ ކާޑުގެ ކޮޕީ ނުވަތަ ޕާސްޕޯޓުގެ ކޮޕީ، ބަދަލުގައި އެހެން ފަރާތަކުން އެއްބަސްވުމުގައި ސޮއިކުރާނަމަ އެފަރާތެއްގެ ދިވެހިރައްޔިތެއްކަން އަންގައިދޭ ކާޑުގެ ކޮޕީ ނުވަތަ ޕާސްޕޯޓުގެ ކޮޕީ އަދި އެއްބަސްވުމުގައި ސޮއިކުރުމުގެ ހުއްދަދޭ ލިޔުން	✓	

ޖަދުވަލު - 2

ބީލަން ހުށަހަޅާ ފޯމް

1.	ބީލަން ހުށަހަޅާ ފަރާތުގެ މައުލޫމާތު	
1.1	ވިޔަފާރީގެ ނަން	
1.2	ރަޖިސްޓްރީ ނަންބަރު	
1.3	އެޑްރެސް	
1.4	ފޯން ނަންބަރު	
1.5	އީމެއިލް އެޑްރެސް	
2.	ބީލަން ހުށަހަޅާ ޕްރޮޖެކްޓްގެ މައުލޫމާތު	
2.1	ޕްރޮޖެކްޓްގެ ނަން	ކުޅުދުއްފުށި ސިޓީ ކައުންސިލްގެ ފެހިކަތް ގަރާޖަށް ގެންނަން ބޭނުންވާ ބަދަލުތައް ގެނައުމުގެ މަސައްކަތްތައް ކޮށްދޭނެ ފަރާތެއް ހޯދުން
2.2	އިއުލާން ނަންބަރު	(IUL)266-PR/266/2025/152
3.	ހުށަހަޅާ އަގު	
3.1	ހުށަހަޅާ އަގު	
	ޖީ.އެސް.ޓީ	
	ޖުމްލަ އަގު (ހިސާބު އަކުރުން)	
	ޖުމްލަ އަގު (ތާނައިން ލިޔުމަށް)	
3.2	މުއްދަތު (ބަންދު ދުވަސްތައް ހިމަނައިގެން)	
4.	ބީލަން ހުށަހަޅާ ފަރާތުގެ އިގްރާރު	
4.1	މަތީގައިބަޔާންކޮށްފައިވާ މަސައްކަތް/ ތަކެތި ނުވަތަ ހިދުމަތް ފޯރުކޮށްދިނުމަށް ދިޔައިރާ މައުލޫމާތާއި، އެގްރިމެންޓްގެ މާއްދާތައް ރަނގަޅަށް ބެލުމަށް ފަހު، މަތީގައި ދެންނެވިފައިވާ އަގަށް މި މަސައްކަތް/ތަކެތި ނުވަތަ ހިދުމަތް ފޯރުކޮށްދިނުމަށް އަޅުގަނޑު / އަޅުގަނޑުމެން ބީލަން ހުށަހަޅަމެވެ.	
4.2	އަޅުގަނޑު/ އަޅުގަނޑުމެންނަށް މަސައްކަތް/ތަކެތި ނުވަތަ ހިދުމަތް ފޯރުކޮށްދިނުމަށް ހަވާލުކުރެވިއްޖެނަމަ، 3.2 ގައިވާ މުއްދަތުގައި މަސައްކަތް/ ތަކެތި ނުވަތަ ހިދުމަތް ފޯރުކޮށްދިނުމަށް ހުށަހަޅަމެވެ.	
4.3	މިބީލަން ހުށަހަޅާތާ 90 ދުވަސް ހަމަވަންދެން މިބީލަން ޤަބޫލުކޮށް، އެއާއި އެއްގޮތަށް ޢަމަލުކުރުމަށް އަޅުގަނޑު / އަޅުގަނޑުމެން އެއްބަސްވަމެވެ. މިމުއްދަތުގެ ތެރޭގައި އެއްބަސްވުމުގައި ސޮއިކުރުމަށް ފެނިވަޑައިގަތުމުން އިދާރާގައި ދެންނެވިޔަސް، އެއްބަސްވުމުގައި ސޮއިކޮށް އެއްބަސްވުމާ އެއްގޮތަށް މަސައްކަތް/ތަކެތި ނުވަތަ ހިދުމަތް ފޯރުކޮށްދިނުމަށް އެއްބަސްވަމެވެ.	
5.	ބީލަން ހުށަހަޅާ ފަރާތުން	
ސޮއި		[illegible]
ނަން		
މަޤާމު		
ތާރީޚް		

ޖަދުވަލު - 3

ފާއިތުވި 5 (ފަހެއް) އަހަރުގެ ތެރޭގައި ކޮށްފައިވާ ގުޅުންހުރި މަސައްކަތްތައް

ބީލަން ހުށަހަޅާ ފަރާތުގެ ކޮށްފައިވާ ގުޅުންހުރި މަސައްކަތްތަކުގެ ތަފްސީލު				
#	މަސައްކަތުގެ ނަން	މަސައްކަތުގެ ވެރިފަރާތް	މަސައްކަތްކުރި އަހަރު	މަސައްކަތުގެ އަގު (ދިވެހި ރުފިޔާއިން)
	ޖުމްލަ:			

ޖަދުވަލު - 4

ބީލަން އިވެލުއޭޓް ކުރުމަށް ބޭނުން ކުރާނެ މިންގަނޑު

ޕޮއިންޓް ދެވޭނެ ދާއިރާ	ޕޮއިންޓް ދެވޭނެ ގޮތުގެ ތަފްސީލް	ޕޮއިންޓްގެ އަދަދު
އަގު	ހުށަހެޅި އެންމެ ކުޑަ އަގު / ހުށަހެޅި އަގު × 90 (އަގު ކުޑަވީ ވަރަކަށް ގިނަ ޕޮއިންޓް ލިބޭނެއެވެ.)	90
މުއްދަތު	ހުށަހެޅި އެންމެ ކުރު މުއްދަތު / ހުށަހެޅި މުއްދަތު × 10 (މުއްދަތު ބަޔާންކޮށްފައި ނުވާ ބީލަންތަކަށް މިދާއިރާއަށް ޕޮއިންޓެއް ނުދެވޭނެއެވެ. މުއްދަތު ކުރުވަނަ ވަރަކަށް ގިނަ ޕޮއިންޓް ލިބޭނެއެވެ. އަދި ހުށަހަޅާފައިވާ މުއްދަތަކީ އެކަށީގެންވާ މުއްދަތަކަށްވުރެ ކުރު މުއްދަތެއްކަމަށް ބީޑް ކޮމިޓީއަށް ފާހަގަކުރެވުނަމަ މިބައިން ކަނޑައެޅިގެންވާ މާކްސް ނުލިބޭނެއެވެ. މުއްދަތު ޖަހާފައި ބަންދު ދުވަސްތައް ހިމަނައިގެންނެވެ.)	10
ޖުމްލަ		100

652 8831 info@kulhudhuffushicity.gov.mv www.kulhudhuffushicity.gov.mv @kfcitycouncil

ޖަދުވަލު 5
(ބިޑް ސެކިއުރިޓީ ނަމޫނާ)

Form of Bid Security (Bank Guarantee)

WHEREAS, ……………………………………………….*[name of Bidder]* (hereinafter called "the Bidder") *[company registration number]* has submitted his Bid for the Project no……….issued by the Secretariat of Kulhudhuffushi City Council on ………………………………… …………..for construction of …………………………… …….*[name of Contract]* (hereinafter called "the Bid") under Invitation of bidders No. ……………………. *[Announcement Number]*

KNOW ALL PEOPLE by these presents that We ……………………………………… *[name of Bank]* of ……… …………………… *[name of country]* having our registered office at ……………………………………………………………………………. (hereinafter called "the Bank") are bound unto ……………………………*[name of Purchaser]* (hereinafter called "the Purchaser") in the sum of *…………………………………………. for which payment well and truly to be made to the said Purchaser, the Bank binds itself, its successors, and assigns by these presents.

SEALED with the Common Seal of the said Bank this ……..day of …………….20……………..

THE CONDITIONS of this obligation are:

(1) If, after Bid opening, the Bidder withdraws his Bid during the period of Bid validity specified in the Form of Bid;

or

(2) If the Bidder having been notified of the acceptance of his Bid by the Purchaser during the period of Bid validity:

(a) fails or refuses to execute the Form of Agreement in accordance with the Instructions to Bidders, if required; or

(b) fails or refuses to furnish the Performance Security, in accordance with the Instruction to Bidders; or

(c) does not accept the correction of the Bid Price pursuant to Clause 27,

> * The Bidder should insert the amount of the Guarantee in words and figures denominated in Maldivian Rufiyaa. This figure should be the same as shown in Clause 28.1 of the Instructions to Bidders.

we undertake to pay to the Purchaser up to the above amount upon receipt of his first written demand, without the Purchaser's having to substantiate his demand, provided that in his demand the Purchaser will note that the amount claimed by him is due to him owing to the occurrence of one or any of the three conditions, specifying the occurred condition or conditions.

This Guarantee will remain in force up to and including the date ……………………… days after the deadline for submission of bids as such deadline is stated in the Instructions to Bidders or as it may be extended by the Purchaser, notice of which extension(s) to the Bank is hereby waived. Any demand in respect of this Guarantee should reach the Bank not later than the above date.

DATE…………………………… SIGNATURE OF THE BANK

WITNESS ……………………… SEAL

[signature, name, and address]

652 8831 info@kulhudhuffushicity.gov.mv www.kulhudhuffushicity.gov.mv @kfcitycouncil

ޝެޑިއުލް - 5
ކޯޓޭޝަން ޝީޓް

#	ތަފްޞީލް	ރޭޓް	ޖުމްލަ
1	ގަރާޖުގައި ފާހާނާ އެއް ހެދުން		
2	ފާހާނާ ތޮށި ހަރުކުރުން		
3	ފާހާނާ ސީލިންގ ކުރުން އަދި ރިޕާކުރުން		
4	ކަރަންޓު ވައަރިންގ		
5	ފާރުގައި ކުލަލުން		
6	ގަރާޖުގެ ހުޅަނގު ފަރާތު ތޮށި މަރާމާތުކުރުން		
7	ގަރާޖު ނަން ބޯޑު ހެދުން.		
8	ގަސް ބަހައްޓާ ހަރު		
	ޖުމްލަ އަގު		
	ޖީއެސްޓީ 8%		
	ޖުމްލަ އަގު (ޖީއެސްޓީ ހިމެނައިގެން)		

652 8831 info@kulhudhuffushicity.gov.mv www.kulhudhuffushicity.gov.mv @kfcitycouncil

ސެކްޝަން - 6

މަސައްކަތުގެ މައުލޫމާތު

ތައާރަފު

މިމައުލޫމާތު ކަރުދާހަކީ ކުޅުދުއްފުށި ސިޓީ ކައުންސިލް ފެހިކަލް ގޮޅާޖަހަ ގެންނަންޖެހޭ ބަދަލުތަކުގެ މައުލޫމާތު ހިމެނޭ ކަރުދާހެވެ.

1. ގޮޅާޖަހައި ފާޚާނާ އެއް ހެދުން

1.1. އިމާރާތް ކުރާ ފާޚާނާ ހުންނަންވާނީ އެނެކްސް 1 ކުރެހުމުގައި ހުރި މިންތަކާއި އެއްގޮތަށެވެ.

1.2. އިމާރާތް ކުރަން ހަމަޖެހިފައިވަނީ ޤާއިމުވާ ގޮޅާޖަހަގެ ހުޅަނގު އުތުރު ކަނުން، މިހާރު ހުރި ފާރުން ބޭރުގައެވެ.

1.3. އަޅުވާފައިވާ ކުރިން، މިކޮޅުގެ މިމަސައްކަތާއި ހަވާލުވާ ހުންނަ ސުޕަވައިޒަރ އާއިއެކު މިސަރަހައްދު ބަލާ ޓެސްޓްކުރުމަކީ މަސައްކަތް ކުރާ ފަރާތުގެ ޒިންމާއެކެވެ.

1.4. ފާޚާނާ އަޅުވާނީ ކުރިން މިސަރަހައްދުގައި 5 އިންޗީގެ ސިމެންތި ތަޅުމެއް އަޅަންޖެހެއެވެ.

1.5. ތަޅުން އަޅުވާނީ ކުރިން ވެލިގަނޑު އެއްވަރުކޮށް ކޮމްޕެކްޓުކުރަން ޖެހެއެވެ.

1.6. ކޮމްޕެކްޓް ކުރާނީ ކޮމްޕެކްޓަރއެއް ބޭނުންކޮށްގެންނެވެ.

1.7. ފާޚާނާގެ 3 ފާރު ރާނަން ޖެހޭނެއެވެ.

1.8. ފާރުތައް ރާނަން ވާނީ ތަޅުންގަނޑާއި ސީލިންގް އާއި ދެމެދު 8 ފޫޓް ހުންނަ ގޮތަށެވެ.

1.9. މިބައި ރާނާނީ ދިފުހިފެއްޓުމާއި ސިމެންތިން ފުޝިންގެ ބޭނުންކޮށްގެން އަލާފައިވާ "4 އިންޗި އެޅިގަލުންނެވެ.

1.10. ރާނުމަށްފަހު ދެފުށުގައި ތަޅުމުތަކާއި އެކު ސިމެންތި ޖަހަންޖެހޭނެއެވެ. ސިމެންތި ޖެހުމަށް ބޭނުންކުރާނީ ދިފުހި ފެއްޓާއި ސިމެންތިއެވެ. ރޭޝިއޯ އަކީ 1:4 އެވެ.

1.11. ކުރެހުމުގައި ފާޚާނާ ތަށި، މޫނު ދޮންނަ ތަށި އަދި ސަވަރ-ސެޓް (Shower-set) ހަރުކުރާނެތަން ފާހަގަ ކުރެހުމުގައި ވާނެއެވެ.

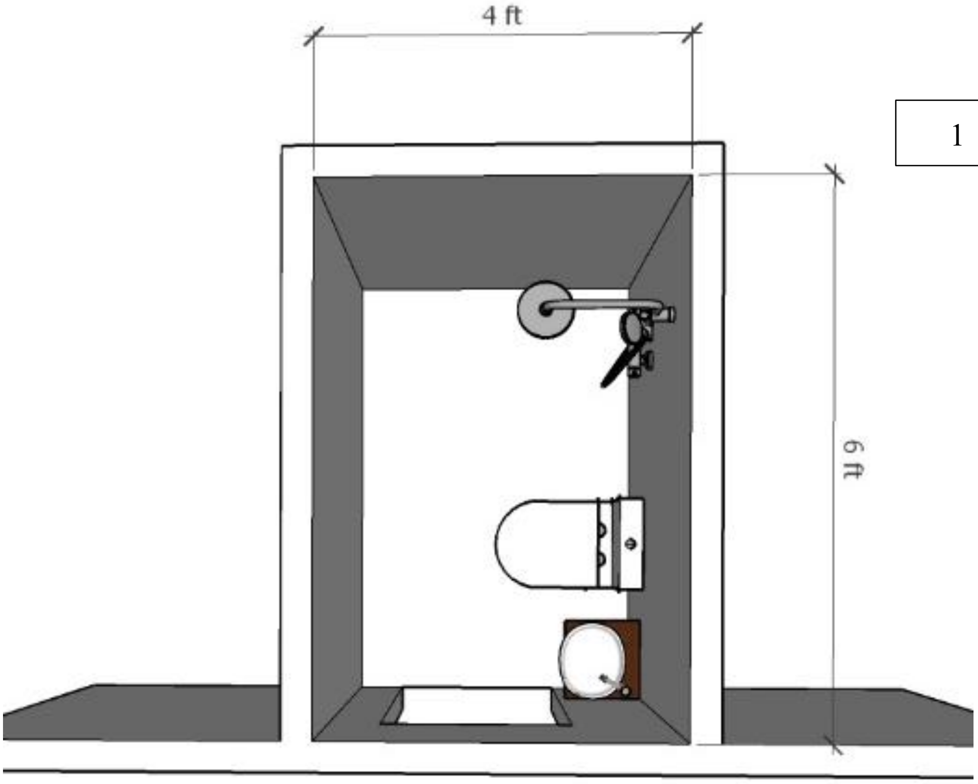

އެނެކްސް 1

1.12. ފާޚާނާގެ އެތެރޭގެ 4 ފާރާއި ބިމުގައި ތަޅުމުން ފުރިގެން ސީލިންގެ އުސްމިނަށް ދުރު ޖަހަންވާނެވެ.

1.13. ފާޚާނަ ތަޅުން އަދި ފާރުގައި 2x2 ފޫޓުގެ ދުރު ޖަހަންވާނެއެވެ. (އަޅި ކުލަ)

1.14. ބޭނުން ކުރާނީ ދުރު ފާސް ކުރާނީ ސުޕަވައިޒަރުގެ މަޝްވަރާގެ ދަށުންނެވެ.

1.15. ފާޚާނަ ތެރި ކައިރީގައި ދުރުވިލް ސަވާރާއް ހަރު ކުރަންވާނެވެ.

1.16. މޫނު ދޮންނަ ތަށިގެ ގޮތުގައި ހަރުކުރާނީ ކަބަޑާއި ލޯގަނޑު އިންނަ ފައްތަރާގެ ސެޓެކެވެ.

1.17. ފާޚާނާ ސެޓު ފާސް ކުރާނީ ސުޕަވައިޒަރުގެ މަޝްވަރާގެ ދަށުންނެވެ.

1.18. ފާޚާނާގެ ފެންހިންގާ އަދި ފާޚާނަ ނަރުތަށް ބޭނުންވާ މިނުގެ ބޭނުންކުރެވޭނެ ގޮތަށް ފެންހިންގާ ނަރު އަޅާށެވެ.

1.19. ފާޚާނާގައި ކައުންޓަރ ޓޮޕު އެއް ހަރުކުރުމަށްފަހު މޫނުދޮންނަ ތަށި (ކަބަޑާއި އެކީ އިންނަ)، އިސްކުރު އަދި ފާރުގައި ލޯގަނޑު ހަރުކުރަންވާނެއެވެ. މި ތަކެތި ފާސްކުރާނީ ސުޕަވައިޒަރުގެ މަޝްވަރާގެ މަތިންނެވެ.

1.20. ފާޚާނާ ތެރޭގައި ފެން ހިނދުމަށް ބޭނުންކުރާނީ ތަޅުން ކަތިކޮށް ޖެހިއްސެ ދާނެ ގޮތަށެވެ.

1.21. ފާޚާނާގެ ތަޅުމުގައި، ރަނގަޅު ފެންވަރުގެ ވޯޓަރ ޕްރޫފިން ކުރިކަށްއް ދެންވާނެއެވެ.

1.22. ފާޚާނާގެ ފެންވައިރު ކުރަން ބޭނުންކުރާނީ ހައި ޕްރެޝަރ 1/2 އިންޗި ނަރުއެވެ.

1.23. ފާޚާނާގެ ސީލިންގު ގައި ގެލުއް ކަނޑާ، 7 އިންޗި އެގްޒޯސްޓް ފޭން (Exhaust-Fan) އެއް ހަރުކުރަންޖެހޭނެވެ.

1.24. އެގްޒޯސްޓް ފޭން ގެ ޑަކްޓު (Duct) ހަރުކުރުމުގައި ހުންނަންވާނީ އިމާރާތުގެ ހުޅަނގު ފަރާތުން ބޭރުވާން ދޭށެވެ.

2. ފާހާނާ ދޮރު ހަރުކުރުން

2.1. ދޮރު ހަދާ ކުރެހުމަށް ފެނުން ގޮތަށް ކަނޑާ ފުރި ބޮޑު ވައްތަރަށްވާނެއެވެ. ފެނުން ބާލާ ގާނޑީގައި އެކޮޅު ބަރު ސާފުކަރަށްވާނެއެވެ. މިގޮތުން ގާނޑީގައި އެކޮޅު ކަނޑައެޅިގެންނެވެ.

2.2. ގޮޅި ހުންނަނަވާ ކުރެހުމުގައި ހުރި މިނަށް 15-20mm އަށްވުރެން ބިނދިފާވާގޮތަށް ދޮރާއި ގަޑިއާއި ސިލިކޯންޖަހާ ، ލަފާއެކަށް ދޮރު ހަރުކުރާށެވެ. ސިލިކޮން ޖަހަންވާނީ ފެނު ނުބޭނުންތަކެއް ނުވަދެވޭނެ ގޮތަށް ސިލިކޮންގެ ބޭނުންވާ ބޮޑުކަމެވެ.

2.3. ގޮޅި ހުޅުވަނަވަށް ވޯޓަރ ޕްރޫފް ސިލިކޯން އަދި ދަ ކާޓު ވޯޓަރ ޕްރޫފް ކުރަންވާނެއެވެ. ކުލަ ، ސިލިކޮން އަދި ސިލިންޑަރ ފްރޭމްކުރުމަށް މި ދާއިރާއިން މަސައްކަތުގައި ހަވާލުވެ ހުރި ސުޕަވައިޒަރުގެ ލަފާގެމަތިން ސުޕަވައިޒަރާއި މަޝްވަރާކޮށްގެން ފެހުމަށެވެ.

2.4. ފާހާނާގައި ހަރުކުރާނީ އެލުމިނިއަމް ފާހާނާ ދޮރުތަކެވެ.

2.5. ދޮރު ހަރުކުރުމުގެ ކުރިން އެލުމިނިއަމް ދޮރު ފްރޭމްތައް ހަރުކުރަން ޖެހޭނެއެވެ.

2.6. އެލުމިނިއަމް ދޮރުފޮޅުކަމުގައި އެސެސްއެސް 5 ހުޅު ހަރުކުރަންޖެހޭނެއެވެ. އަދި އަތްގަނޑުތަކެއް ހަރުކުރަންވާނެއެވެ. އަތްގަނޑު ތަޅުގައި ހަރުކުރާ ސިލިންޑަރ ހުންނަން ޖެހޭނީ އެތެރެ ފަރާތުން ޑޯރކްނޮބްއަކުންނެވެ ތަޅުލެވޭނެ ހުންނަން.

2.7. ފާހާނާގައި ހަރުކުރާ ދޮރުގެ ޑިޒައިން އަދި ފާހާނާ ތަޅު ފޮތުގައި ސުޕަވައިޒަރާއި މަޝްވަރާ ކުރުމަށް ފަހުގައެވެ.

3. ފާހާނާ ސިލިންގު ކުރުން އަދި ހިލާކުރުން

3.1. ފާހާނަ ހިލާ ކުރުމަށް ތަޅުމު ފަށާ އަޑަފައި ބިން ޖަހަންވާނެއެވެ.

3.2. ބޭސްން ކުރާނީ މަޑުފަޅާ ބިންވެ.

3.3. ސީލިންގެ ކުރާނީ ޕީވީސީ ޕްރޮފައިލް ބޭސްންކޮއްގެންނެވެ. ބޭސްގެ ގޮތުގައިވެސް ބޭސްންކުރާނީ ޕީވީސީ ބޯޑުތަކެވެ.

3.4. ސީލިންގެ ޑިޒައިން ފާސްކުރާނީ މި މަސައްކަތުގެ ސުޕަވައިޒަރުގެ ލަފާގެ މަތިންނެވެ.

3.5. ސީލިންގެ ގުޅުމަށް ހަރާނީ 1.5" އިންޗި 2" އިންޗި ތަޅުމު ފަށާ ބޭސްން ކޮށްގެންނެވެ. ފަށާ އަޑީ 2' ފޫޓް 4' ފޫޓުންނެވެ.

3.6. ސީލިންގެ ހުންނަނަވާ ނަންބަރު ސްކްރޫ އަޅާށެވެ.

3.7. މި ދާއިރާގެ ގަދަވައި ސޭފްޓީ މައުލޫމާތު ހަރުކުރާ (24 ގަޑި) އެއް ހަރުކުރަންވާނެއެވެ.

3.8. މިންތައް ކަނަޑަދު ކުރެހުމާ މި މަސައްކަތުގައި ޕްލޭނާ ފާހާނާގެ ޖެނަރަލްކޮށެވެ.

652 8831 info@kulhudhuffushicity.gov.mv www.kulhudhuffushicity.gov.mv @kfcitycouncil

4. ކަރަންޓް ވައަރިންގ

4.1. ކަރަންޓުގެ މަސައްކަތް ކުރަންވާނީ މޯލްޑިވްސް އިލެކްޓްރިސިޓީ ބޯޑުއިން ހުއްދަ ދީފައިވާ ފަރާތެއް ލައްވައެވެ.

4.2. ކަރަންޓް ވައިރިންގކުރަންވާނީ ސަރުކާރުގެ ކަރަންޓްވައިރު ކުރުމާގުޅޭ އިރުޝާދުތަކާއި ޤަވާއިދުތަކާއި އެއްގޮތަށެވެ.

4.3. ސްވިޗްގެ މަތިން އަލަންޖެހޭ ވައިރާ ފްލެކްސިބަލްއިން އަލަންޖެހޭ ވައިރުތައް ހުންނަންވާނީ ކޮންޑުއިޓް ހުޅި ބަހައްޓާފައެވެ.

4.4. ގަރާޖު މަތިން ގެންދާ ވައިރުތައް ހުންނަންވާނީ ފަސްޓްއައިން ފަހުން ވެސް ނަގާ ފެއްޓޭނެހެން ހުޅި ކޮންޑުއިޓެއްގައި ބަހައްޓާފައެވެ.

4.5. ހުޅި ކޮންޑުއިޓްތަކަށް ހުންނަންވާނީ H ބީމް އަކާއި ޖެހިން ބީމް އަދި ކޮންޑުއިޓް ކްލިޕް އަޅުވާ ތަނަވަސްކޮށް ހައްޓަރު ކޮންޑުވާފައެވެ.

4.6. އިމާރާތުގެ ދިއްލުންތަކަށް މޯލްޑިވްސް އިލެކްޓްރިސިޓީ ބޯޑުގެ ޤަވާއިދާއި އެއްގޮތަށް ސާރކިޓް އަލަންވާނެއެވެ.

4.7. ދިއްލުންތަކަށް އަލަންވާނީ 06 އެމްޕިއަރުގެ ސާރކިޓެވެ.

4.8. ހުރިހާ އީ.އެލް.ސީ.ބީ.ސަރކިޓް ނުވަތަ އާރް.ސީ.ސީ.ބީ ކަރަންޓާ ސްވިޗާއި ގުޅޭ ބްރޭކަރުތަކަށް ބޭނުންކުރަންވާނީ ހެގަރ (Hager) ބްރޭންޑްގެ ތަކެއްޗެވެ. ސްވިޗާއި ސޮކެޓް ވާންވާނީ ABB, T&J، ނުވަތަ Hager ބްރޭންޑްގެއެވެ.

4.9. ވައަރު ނަގާގެ ގޮތުގައި ބޭނުންކުރާނީ 2.5 ސްކެއަރ އެމް. އެމްގެ ދުނިކާބަލް ނުވަތަ މިފެންވަރުގެ އެހެން ނަންބަރެވެ.

4.10. އަދި ފުރުގެ ކުރިން ކަރަންޓް ވައިރިން އަލަންޏާ ތަންތަނާއި ޓްރަންކިންގް ދަށް ގޮތުގައި މި މަސައްކަތާއި ހަވާލުވާ ފަރާތުގެ ޒިންމާއެކެވެ.

5. ފާރުގައި ކުލަލުން

5.1. ފާހަނަ ބޭރު ފާރުތަކުގައި ލާން ބޭނުން ކުރާނީ ޕްރައިމަރ-ބޭސްކޯޓް، އަޑުބޭޓަރ، ފިނިޝް-ޓޮޕްކޯޓް (Water-based, Outdoor, (Weather-proof) ސީލަރު އަދި ކުލައެވެ.

5.2. ސީލަރުގެ އެއް ކޯޓް ލާންޖެހޭނެއެވެ.

5.3. ކުލަ ދެކޯޓް ލާން ޖެހޭނެއެވެ.

5.4. ކުލައިގެ ގޮތުގައި ބޭނުން ކުރާނީ މިހާރުވެސް ގަރާޖުގައި ލައިފާ ހުރި އަލި ކުލައެވެ.

5.5. ސީލަރު އަދި ކުލަލުމުގައި ބުރުޝާރުން އެއްވަރަށް ލާންޖެހޭނެއެވެ.

5.6. ކުލައިގެ ގޮތުގައި ބޭނުން ކުރާނީ Beger, Samhwa, Betek , ބްރޭންޑްގެ ކުލަ އަދި ސީލަރެވެ. ކުލަ ފާސްކުރާނީ މި އިދާރާއިން މަސައްކަތާއި ހަވާލުވާ ހުނަރު ސުޕަވައިޒަރުގެ ތަފާސީލާއިން ސުޕަވައިޒަރާއި މަޝްވަރާކުރުމަށް ފަހުގައެވެ.

6. ގަރާޖުގެ ހުޅަނގު ފަރާތު ދޮރު މަރާމާތުކުރުން

6.1. ގަރާޖުގެ ހުޅަނގު ފަރާތު ދޮރު ނައްޓާލަން ޖެހޭނެއެވެ.

6.2. މިވަގުތު ދޮރު ހުންނާނީ ފްރޭމުގައި ގަރާޖުގެ އެތެރެއަށް ހުޅުވޭގޮތަށް ހަރުކުރެވިފައެވެ.

6.3. ދޮރު އަލުން ހަރުކުރާނީ ހުޅަނގު ފަރާތުން ބޭރުގައި، ބޭރަށް ހުޅުވޭ ގޮތަށެވެ.

6.4. ދޮރު ހަރުކުރުމަށް ބޭނުން ކުރާނީ، މިހާރު ދޮރު ހަރުކުރެވިފައިވާ ބޭނުން ކޮށްފައި ހުރި ހުޅުތަކެވެ.

652 8831 info@kulhudhuffushicity.gov.mv www.kulhudhuffushicity.gov.mv @kfcitycouncil

7. ގަރާޖް ނަން ބޯޑު ހެދުން

7.1. ގަރާޖް ނަން ބޯޑު ހަދާނީ ކުރެހުމުގައިވާ ގޮތަށް އާ މިން ތަކަށެވެ.

7.2. ބޯޑު ހަދާނީ އެކްރިލިކް ބޯޑުން ކޮށްގެންނެވެ.

7.3. ބޯޑުގެ ބޭސް ނިމާއިރު ހުންނަންވާނީ ލަކުޑި ފިނިޝްކޮށްފައެވެ. ފިނިޝިން ގެންނާނީ ގޮތެއް ޕާސްޓުކުރީ ސްޕަވައިޒަރާއި މަޝްވަރާ ކުރުމަށް ފަހުއެވެ.

7.4. އަކުރުތައް ހުންނަންވާނީ އެންބޯސް ކޮށްފައެވެ. (25 އެމް.އެމް)

7.5. އަކުރުތައް ހަރުކުރުމަށް ފަހަތުން އިސްކުރު ޖަހަންވާނެއެވެ. އިސްކުރު ފެންނަން ހުރެގެން ނުވާނެއެވެ.

7.6. ނަން ބޯޑު ބިންގަނޑެއްގައި ހަރުކުރުން. ހަރުކޮށްފައި ހުންނަންވާނީ އިސްކުރުތައް ނުފެންނަ ގޮތަށެވެ.

7.7. މި ބޯޑުގެ ވަށައިގެން 2" ފުޅާ 0.5" ގެ ބޯޑަރއެއްލާންވާނެއެވެ.

7.8. ބޯޑު ހަރުކުރަން ހުރި ތަންގައި އިން ފްލަޑް ލައިޓް، ސްޕޮޓްލައިޓަކަށް ބަދަލު ތަނަކަށް އިލެކްޓްރިކް ކަނެކްޝަން ދެވޭނެއެވެ.

7.9. ކުލަޖެހުން.

652 8831 info@kulhudhuffushicity.gov.mv www.kulhudhuffushicity.gov.mv @kfcitycouncil

8. ގަސް ބަހައްޓާ ހަރު

8.1 13' ފޫޓު ހަރު އަދި 14' ފޫޓު ހިމަނަންޖެ.

8.2 15' ފޫޓު ހަރު އަދި 16' ފޫޓު ހިމަނަންޖެ.

8.3 ހިމަނަންޖެހޭ ޖަހާނީ 80% ސްޓީލްގެ ކަށި އަލި ނުޖެހޭ.

8.4 ހަރު ހުންނަންވާނީ ރަނގަޅަށް ފެހިރޭ ކުލަ އަދި ބިމަށް ހަރުކޮށްފައިވާ.

8.5 ހުރިހާ ފެހިރޭ ތަކެއްގައި ރޭކުތައް ސަރުޖޭ ހުންނާނެވެ. އަދި ހުރިހާ ދަގަނޑު ބައިތަކެއްގައި ހުދު ކުލަޔެއް ދަގަނޑުގައި ޖާ
ވައްތަރުގެ 2 ކޯޓް ހުދު ދަވާދު ހުންނާނެވެ.

8.6 ހަރު ހަދާނީ ކުރެހުމުގައިވާ ގޮތަށް އެ މިންތަކަށެވެ.

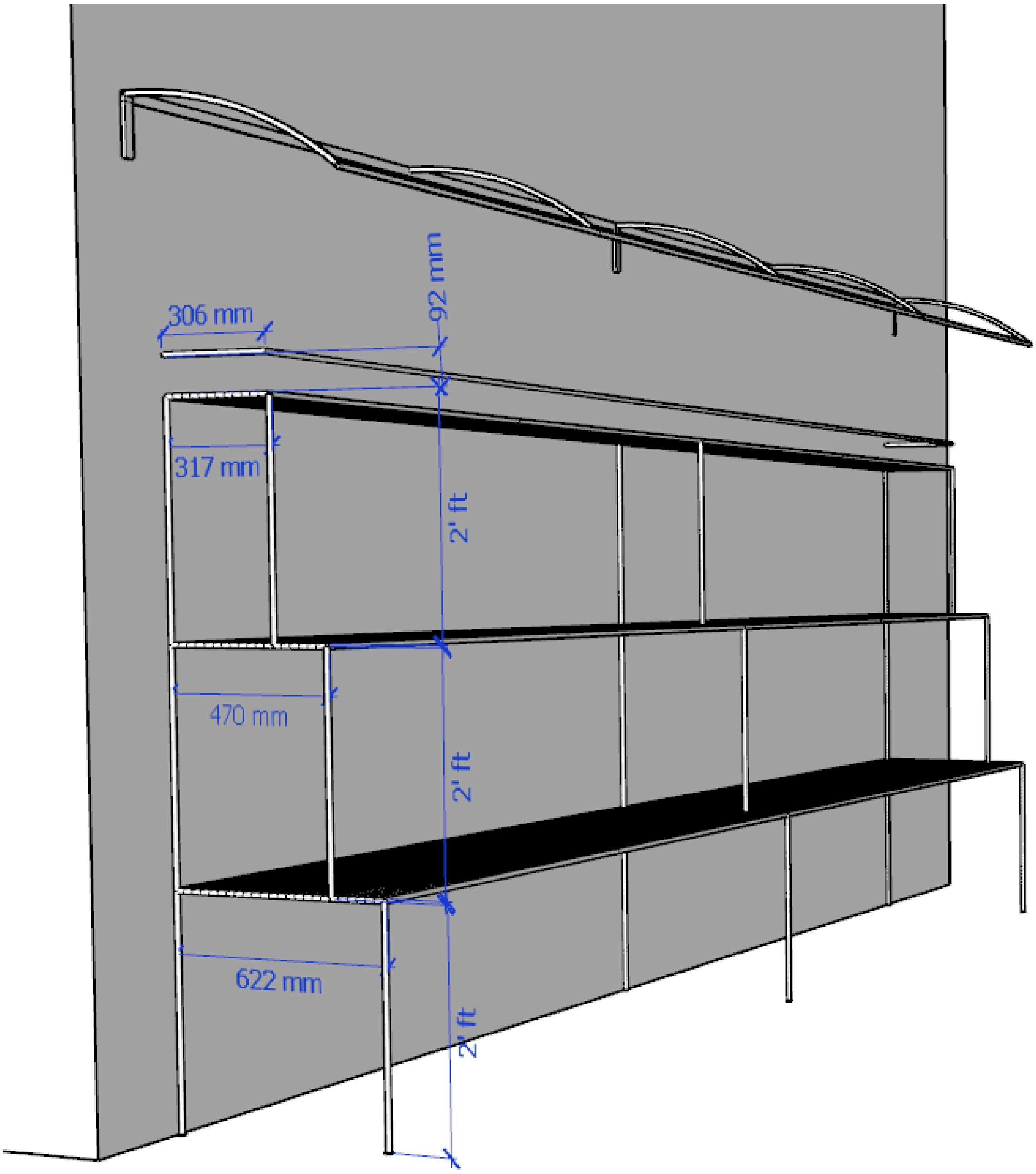

652 8831 info@kulhudhuffushicity.gov.mv www.kulhudhuffushicity.gov.mv @kfcitycouncil

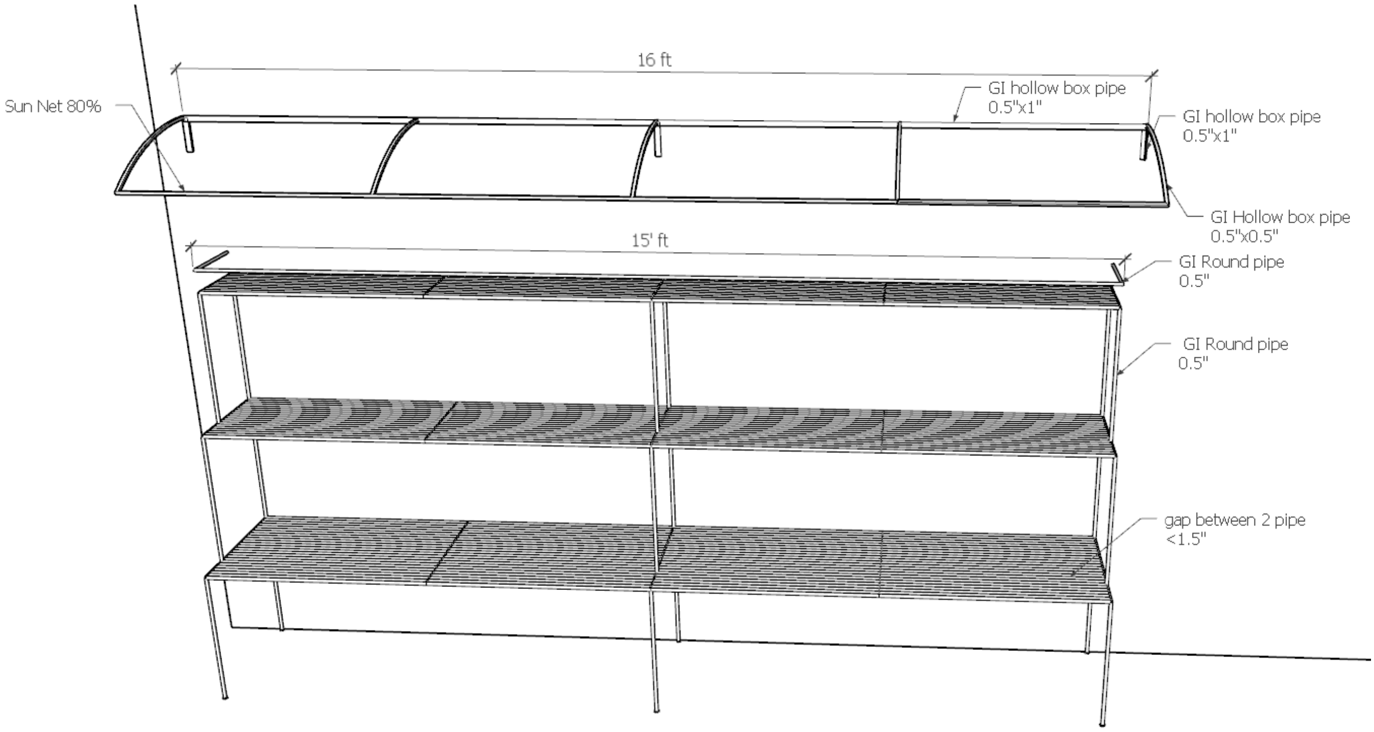
16 ft
Sun Net 80%
GI hollow box pipe
0.5"x1"
GI hollow box pipe
0.5"x1"
GI Hollow box pipe
0.5"x0.5"
15' ft
GI Round pipe
0.5"
GI Round pipe
0.5"
gap between 2 pipe
<1.5"

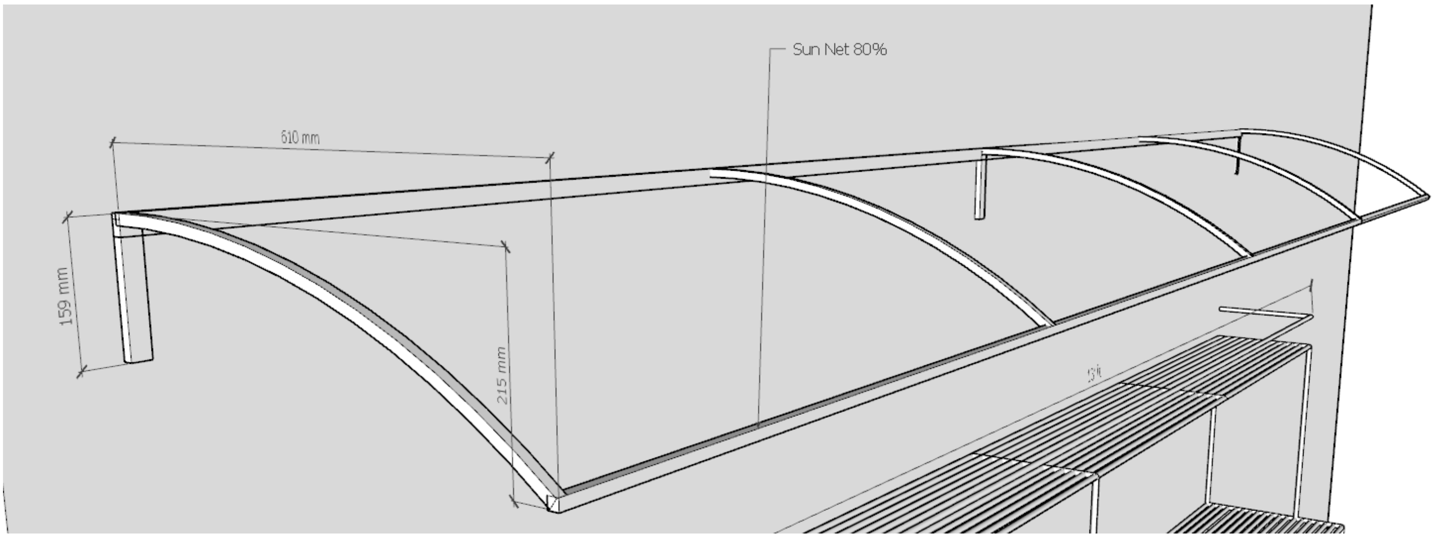
Sun Net 80%
610 mm
159 mm
215 mm

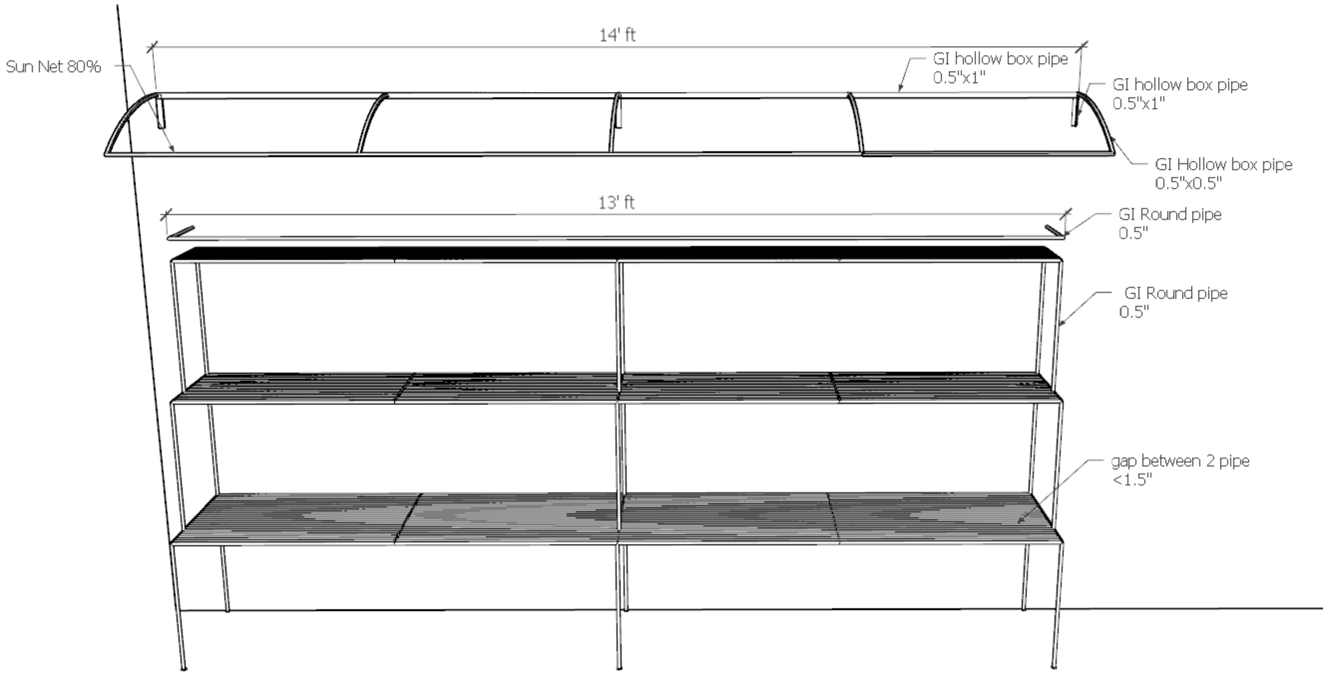

9. **އެހެނިހެން**

9.1. މި މަސައްކަތާއި ގުޅިގެން ކުރަންޖެހޭ ނަމަވެސް މި މައުލޫމާތު ޝީޓުގައި ބަޔާން ކުރެވިފައިނުވާ ހުރިހާ މަސައްކަތެއް ކުރުމަކީ މަސައްކަތާއި ހަވާލުވާ ފަރާތުގެ ޒިންމާއެކެވެ.

9.2. ކަރަންޓު މަސައްކަތް ކުރަންވާނީ މިފަދަ މަސައްކަތްތައް ކުރުމުގެ ލައިސަންސާ ހުއްދަ އޮންނަ ފަރާތަކުން މިކަމާ ގުޅޭ ޤަވާއިދު، އުސޫލު އަދި މިންގަނޑުތަކާ އެއްގޮތަށެވެ.

9.3. އިމާރާތުގައި ހަރުކޮށްފައިވާ ހުރިހާ ޕައިޕްތަކުގެ ވަށަރުގައި ދެގަރު އަޅައި ނަރުގެ ކެޕް ބަލަން ޖަހާނެއެވެ. މިމަސައްކަތް ކުރަންޖެހޭނީ މިމަސައްކަތުގެ ސުޕަވައިޒަރު ނުވަތަ ކައުންސިލުން ކަނޑައަޅާ ފަރާތެއްގެ ހާޒިރުގައެވެ. އަދި ދެގަރު އަޅައި ނަރުގެ ކެޕް ދައްވެފައިވާކަން ފާހަގަ ކުރެވޭ ހުރިހާ ވަށައިގެން ބަދަލު ކުރަން ވާނެއެވެ.

9.4. މަސައްކަތް ކުރިއަށް ގެންދާނެ ގޮތުގެ ސަލާމަތީ މި އިމާރާތުގެ ފަރާތުން މި މަސައްކަތާއި ހަވާލުވާ ފަރާތުން ސުޕަވައިޒަރާއި ހިއްސާ ކުރަންޖެހޭނެއެވެ.

9.5. އަދި ހިނގައިދާއިރު ކުރިން މަސައްކަތް ކުރާ ސަރަހައްދުގައި މަސައްކަތުގެ ތަކެތި ހުރި ނަމަ ސާފުކޮށް ނަގައި ކުރުމަކީ މަސައްކަތާއި ހަވާލުވާ ފަރާތުގެ ޒިންމާއެކެވެ.

9.6. މަސައްކަތްތަކުން ނިކުންނަ ކުނިތަކާއި ދޫކޮށްލާ ތަކެތި ނަގައި ސަރަހައްދު ސާފުކޮށް ސާފުތާހިރުކޮށް ދޫކޮށްލުމަކީ މަސައްކަތާއި ހަވާލުވާ ފަރާތުގެ ޒިންމާއެކެވެ.

9.7. މައުލޫމާތު ކަރުދާހުގައި ނުހިމެނޭ އެއްޗެއް ކަމެއް ޒަރޫރީ ކަމަށް ފާހަގަވެއްޖެނަމަ ކައުންސިލްގެ ފަރާތުން މަސައްކަތާއި ހަވާލުވާ ފަރާތާއި ސުޕަވައިޒަރާއި އާއި މަޝްވަރާކޮށް ކުރަން ވާނެއެވެ.

652 8831 info@kulhudhuffushicity.gov.mv www.kulhudhuffushicity.gov.mv @kfcitycouncil